TFER 125

Рекомендации по применению: Вытяжные системы вентиляции небольших помещений, таких как коттеджи, одно- и многоквартирные дома, офисы, детские сады и т.д.

Конструкция: Корпус вентиляторов TFER изготовлен из оцинкованной листовой стали, окрашенной в черный или кирпично-коричневый цвет.

Двигатель: TFER оборудованы центробежным вентилятором с одним входом, с рабочим колесом с загнутыми назад лопастями и двигателем с внешним ротором. Для защиты от перегрева двигатель вентиляторов серии TFER 125M имеет защиту полного сопротивления, в то время как TFER 125XL имеет встроенные термоконтакты с автоматическим перезапуском.

Регулирование скорости: Скорость вентиляторов можно регулировать с помощью бесступенчатого тиристора или 5-ти ступенчатого трансформатора.

Подключение: Вентиляторы снабжены кабелем и штепселем для быстрого подключения к электросети через соединительную коробку на крышном коробе TOB/TOS (принадлежность).

Монтаж: Скобы на корпусе вентилятора предназначены для быстрого подсоединения вентилятора к раме FRT или крышному коробу TOB/TOS.

Сертификаты: Сертификат соответствия РФ

TFER		125 M	125 XL
Напряжение/Частота	В/50 Гц	230	230
Фазность	~	1	1
Потребляемая мощность	Вт	32	80
Ток	А	0,19	0,35
Макс. расход воздуха	$м^3/с$ ($м^3/час$)	0,047 (175)	0,085 (305)
Частота вращения	$мин^{-1}$	2435	2310
Макс. температура перемещаемого воздуха	°C	60	70
Макс. темп. перемещаемого воздуха при регулировании	°C	60	70
Уровень звукового давления на расст. 4/10 м	дБ(А)	24/16	34/26
Вес	кг	2,5	3,5
Класс изоляции двигателя		B	B
Класс защиты двигателя		IP 44	IP 44
Емкость конденсатора	мкФ	-	2
Тип термозащиты		полупровод. реле	автоматическая
Регулятор скорости, пятиступенчатый	Трансформатор	RE 1,5	RE 1,5
Регулятор 5-ст., высокая/низкая скорость	Трансформатор	REU 1,5	REU 1,5
Регулятор скорости, бесшаговый	Тиристор	REE 1	REE 1
Регулятор скорости	Электронный	RET, REP, REPT 6	RET, REP, REPT 6
Схема подключения, стр. 17-19		1	2
Артикул черный / красный		1274/2004	1275/2003
Цена черный / красный, €		146,0/152,0	169,0/179,0
Артикул TFER-K		4045	4046
Цена TFER-K, €		139,0	159,0

Принадлежности

RSK
стр. 608

LDC
стр. 613

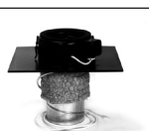

TOS
стр. 622

FRT
стр. 621

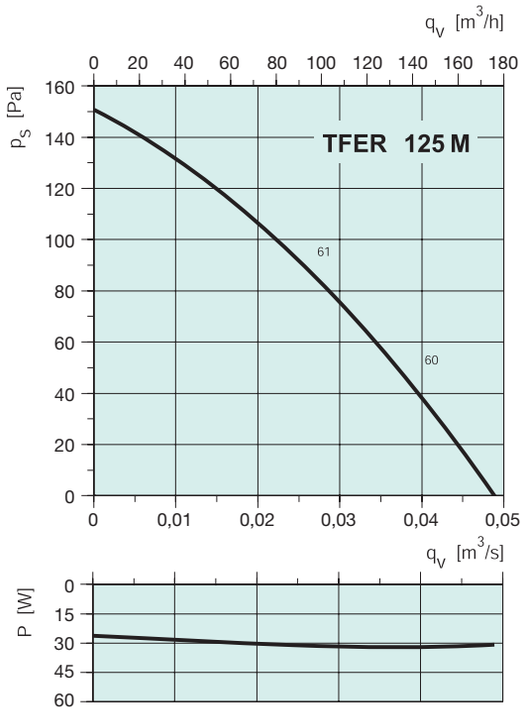

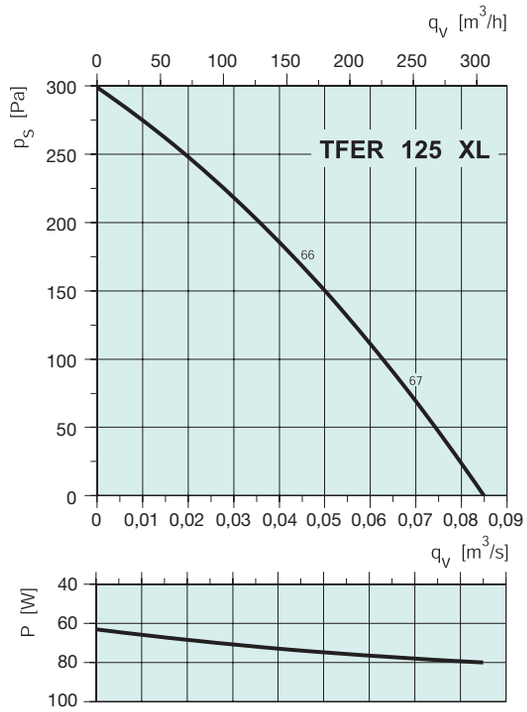

TFER 125 M

		Октавные полосы частот, Гц								
	Гц	Общ.	63	125	250	500	1k	2k	4k	8k
L_{wA} к входу	дБ(А)	61	40	59	55	51	39	44	30	21
L_{wA} К окружению	дБ(А)	47	28	20	35	42	43	37	27	15

Условия испытаний: q_v = 0,03 м³/с, P_s = 83 Па

TFER 125 XL

		Октавные полосы частот, Гц								
	Гц	Общ.	63	125	250	500	1k	2k	4k	8k
L_{wA} к входу	дБ(А)	66	58	57	61	61	53	55	51	43
L_{wA} К окружению	дБ(А)	57	33	31	45	51	54	51	44	35

Условия испытаний: q_v = 0,05 м³/с, P_s = 169 Па

TFER 125 M

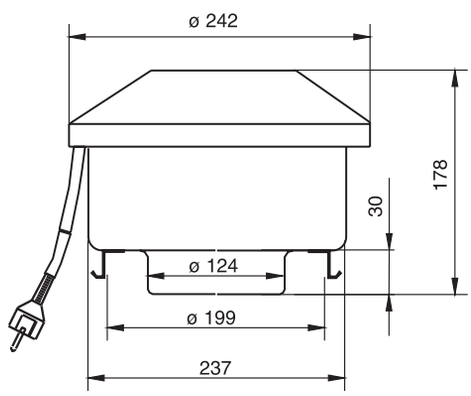

TFER 125 XL

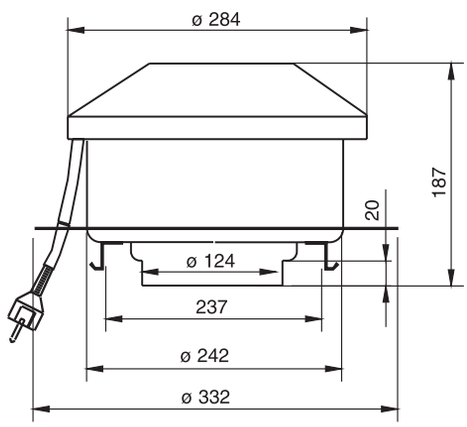

TFER K125 M/XL

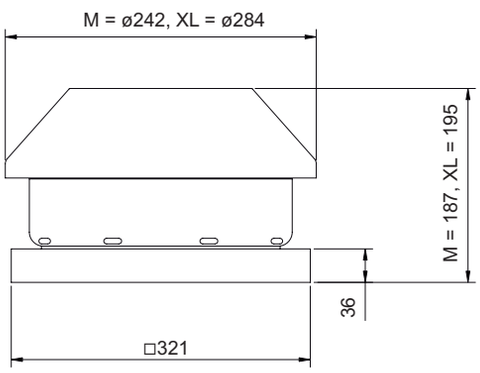

Электрические принадлежности

Трансформатор
стр. 586

Тиристор
стр. 589

Электронный регулятор
стр. 592

Изолятор
стр. 598

TFER 160 - 200

Рекомендации по применению: Вытяжные системы вентиляции небольших помещений, таких как коттеджи, одно- и многоквартирные дома, офисы, детские сады и т.д.

Конструкция: Корпус вентиляторов TFER изготовлен из оцинкованной листовой стали, окрашенной в черный или кирпично-коричневый цвет.

Двигатель: TFER оборудованы центробежным вентилятором с одним входом, с рабочим колесом с загнутыми назад лопастями и двигателем с внешним ротором. Для защиты от перегрева двигатели вентиляторов серии TFER 160 и TFER 200 имеют встроенные термоконтакты с автоматическим перезапуском.

Регулирование скорости: Скорость вентиляторов можно регулировать с помощью бесступенчатого тиристора или 5-ти ступенчатого трансформатора.

Подключение: Вентиляторы снабжены кабелем и штепселем для быстрого подключения к электросети через соединительную коробку на крышном коробе TOB/TOS (принадлежность).

Монтаж: Скобы на корпусе вентилятора предназначены для быстрого подсоединения вентилятора к раме FRT или крышному коробу TOB/TOS.

Сертификаты: Сертификат соответствия РФ

TFER		160	200
Напряжение/Частота	В/50 Гц	230	230
Фазность	~	1	1
Потребляемая мощность	Вт	77	109
Ток	А	0,34	0,48
Макс. расход воздуха	$м^3/с$ ($м^3/час$)	0,11 (395)	0,18 (645)
Частота вращения	$мин^{-1}$	2350	2550
Макс. температура перемещаемого воздуха	°C	70	70
Макс. темп. перемещаемого воздуха при регулировании	°C	70	70
Уровень звукового давления на расст. 4/10 м	дБ(А)	31/23	36/28
Вес	кг	4	5,5
Класс изоляции двигателя		B	B
Класс защиты двигателя		IP 44	IP 44
Емкость конденсатора	мкФ	2	3
Тип термозащиты		автоматическая	автоматическая
Регулятор скорости, пятиступенчатый	Трансформатор	RE 1,5	RE 1,5
Регулятор 5-ст., высокая/низкая скорость	Трансформатор	REU 1,5	REU 1,5
Регулятор скорости, бесшаговый	Тиристор	REE 1	REE 1
Регулятор скорости	Электронный	RET, REP, REPT 6	RET, REP, REPT 6
Схема подключения, стр. 17-19		2	2
Артикул черный / красный Цена черный / красный, €		1276/2005 179,0/189,0	1279/2006 209,0/219,0
Артикул TFER-K Цена TFER-K, €		4048 169,0	4049 205,0

Принадлежности

RSK
стр. 608

LDC
стр. 613

TOS
стр. 622

FRT
стр. 621

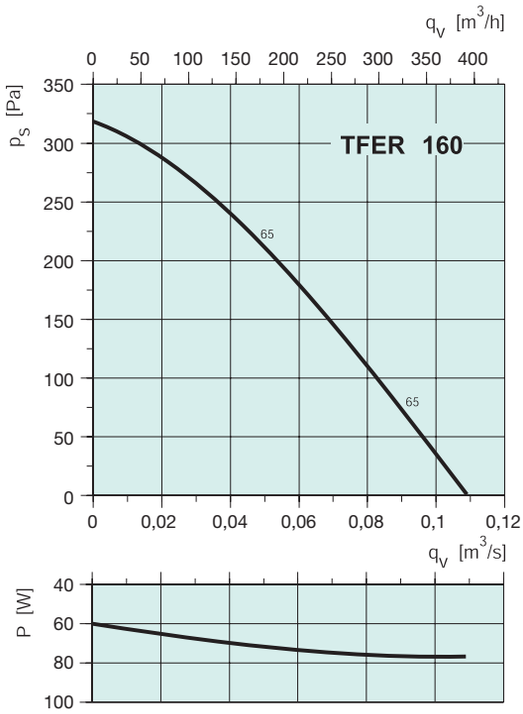

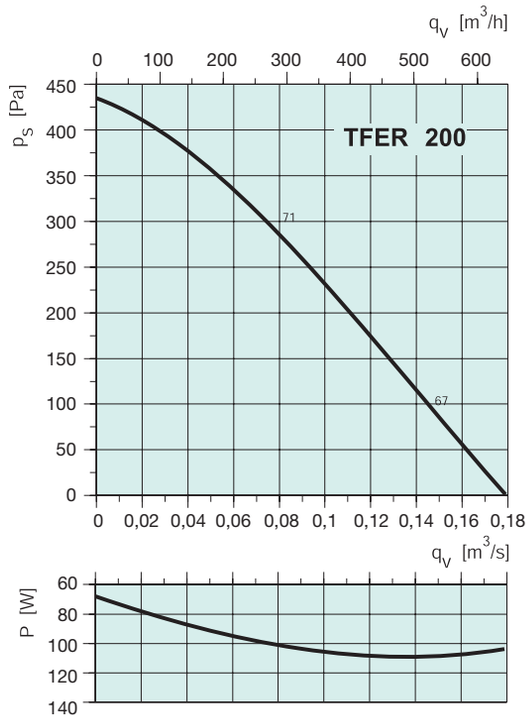

TFER 160

		Октавные полосы частот, Гц								
	Гц	Общ.	63	125	250	500	1k	2k	4k	8k
L_{wA} к входу	дБ(А)	65	56	58	62	58	53	50	50	42
L_{wA} К окружению	дБ(А)	54	26	34	44	49	48	49	40	29

Условия испытаний: q_v = 0,05 м³/с, P_s = 208 Па

TFER 200

		Октавные полосы частот, Гц								
	Гц	Общ.	63	125	250	500	1k	2k	4k	8k
L_{wA} к входу	дБ(А)	71	53	68	66	62	60	55	51	42
L_{wA} К окружению	дБ(А)	59	29	45	50	55	52	51	42	29

Условия испытаний: q_v = 0,08 м³/с, P_s = 278 Па

TFER 160

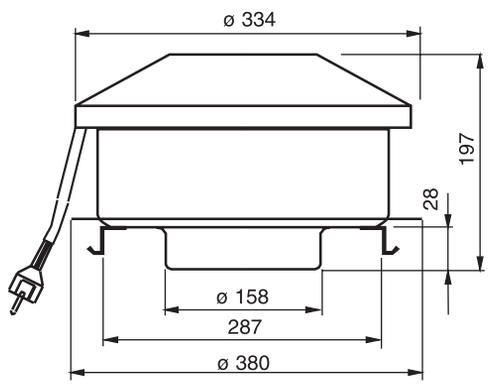

TFER K 160/200

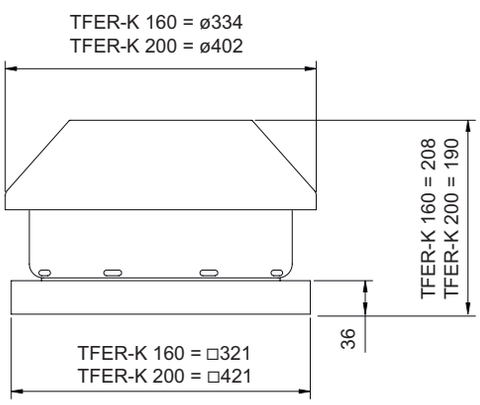

TFER 200

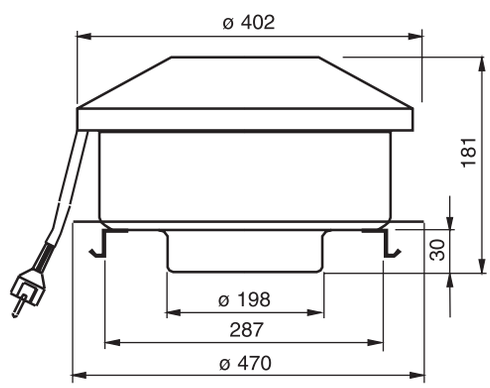

Электрические принадлежности

Трансформатор
стр. 586

Тиристор
стр. 589

Электронный регу-
лятор стр. 592

Изолятор
стр. 598

TFER 315

Рекомендации по применению: Вытяжные системы вентиляции небольших помещений, таких как коттеджи, одно- и многоквартирные дома, офисы, детские сады и т.д.

Конструкция: Корпус вентиляторов TFER изготовлен из оцинкованной листовой стали, окрашенной в черный или кирпично-коричневый цвет.

Двигатель: TFER оборудованы центробежным вентилятором с одним входом, с рабочим колесом с загнутыми назад лопастями и двигателем с внешним ротором. Для защиты от перегрева двигатель вентиляторов серии TFER 315 имеет встроенные термоконтакты с автоматическим перезапуском.

Регулирование скорости: Скорость вентиляторов можно регулировать с помощью бесступенчатого тиристора или 5-ти ступенчатого трансформатора.

Подключение: Вентиляторы снабжены кабелем и штепселем для быстрого подключения к электросети через соединительную коробку на крышном коробе TOB/TOS (принадлежность).

Монтаж: Скобы на корпусе вентилятора предназначены для быстрого подсоединения вентилятора к раме FRT или крышному коробу TOB/TOS.

Сертификаты: Сертификат соответствия РФ

TFER		315 M	315 L
Напряжение/Частота	В/50 Гц	230	230
Фазность	~	1	1
Потребляемая мощность	Вт	198	306
Ток	А	0,88	1,34
Макс. расход воздуха	$м^3/с$ ($м^3/час$)	0,30 (1080)	0,39 (1405)
Частота вращения	$мин^{-1}$	2595	2300
Макс. температура перемещаемого воздуха	°C	55	40
Макс. темп. перемещаемого воздуха при регулировании	°C	55	40
Уровень звукового давления на расст. 4/10 м	дБ(А)	51/43	54/46
Вес	кг	7,5	9
Класс изоляции двигателя		F	F
Класс защиты двигателя		IP 44	IP 44
Емкость конденсатора	мкФ	5	7
Тип термозащиты		автоматическая	автоматическая
Регулятор скорости, пятиступенчатый	Трансформатор	RE 1,5	RE 1,5
Регулятор 5-ст., высокая/низкая скорость	Трансформатор	REU 1,5	REU 1,5
Регулятор скорости, бесшаговый	Тиристор	REE 1	REE 2
Регулятор скорости	Электронный	RET, REP, REPT 6	RET, REP, REPT 6
Схема подключения, стр. 17-19		2	2
Артикул черный / красный		1281/2007	1283/2008
Цена черный / красный, €		299,0/319,0	339,0/359,0
Артикул TFER-K		4051	4052
Цена TFER-K, €		279,0	319,0

Принадлежности

RSK
стр. 608

LDC
стр. 613

TOS
стр. 622

FRT
стр. 621

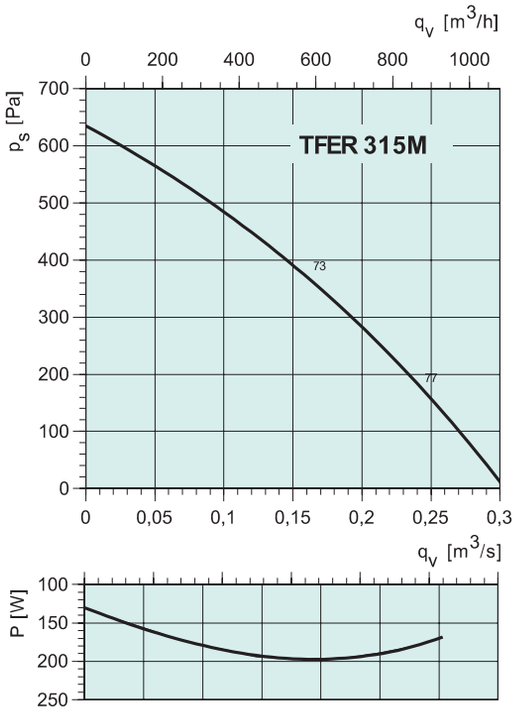

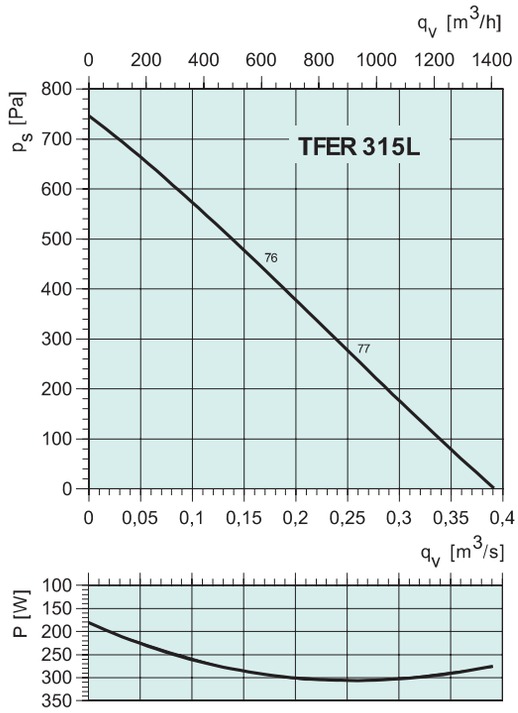

TFER 315 M

		Октавные полосы частот, Гц								
	Гц	Общ.	63	125	250	500	1k	2k	4k	8k
L_{wA} к входу	дБ(А)	69	57	57	61	65	63	57	57	52
L_{wA} К окружению	дБ(А)	62	31	40	50	59	56	56	50	43

Условия испытаний: q_v = 0,16 м³/с, P_s = 326 Па

TFER 315 L

		Октавные полосы частот, Гц								
	Гц	Общ.	63	125	250	500	1k	2k	4k	8k
L_{wA} к входу	дБ(А)	76	61	65	69	72	68	64	61	56
L_{wA} К окружению	дБ(А)	66	33	49	57	60	61	60	53	47

Условия испытаний: q_v = 0,15 м³/с, P_s = 481 Па

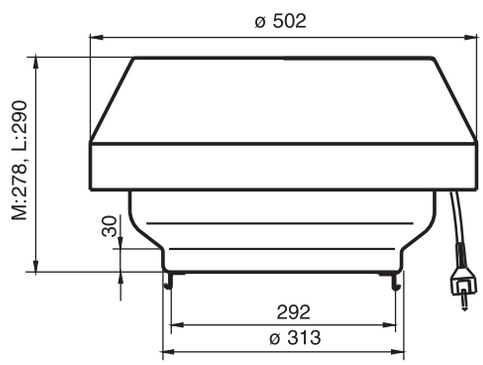

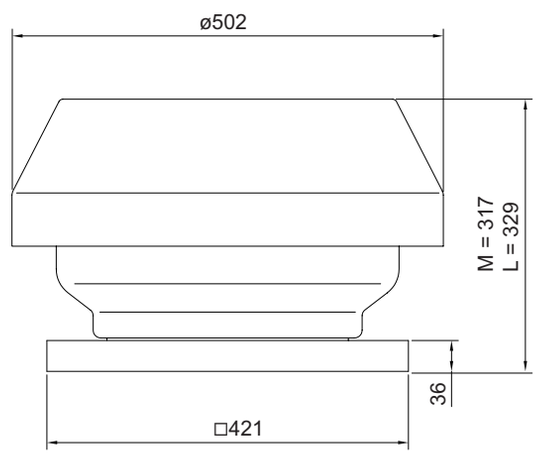

Электрические принадлежности

Трансформатор
стр. 586

Тиристор
стр. 589

Электронный регу-
лятор стр. 592

Изолятор
стр. 598