Вентиляторы для прямоугольных каналов

RS 30-15 / 40-20 M

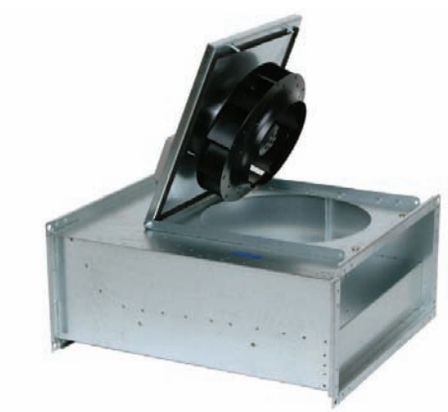

Рекомендации по применению: Для приточно-вытяжных систем вентиляции с воздуховодами прямоугольного сечения, когда пространство для монтажа ограничено и по условиям эксплуатации требуется частая очистка рабочего колеса.

Конструкция: Корпус изготовлен из оцинкованной листовой стали. Двигатель и рабочее колесо крепятся на откидной крышке, чтобы обеспечить легкий доступ к ним для обслуживания.

Двигатель: RS оснащены двигателями с внешним ротором и рабочим колесом с загнутыми назад лопатками. Для защиты от перегрева вентиляторы RS 30-15 и 40-20M оснащены встроенными термоконтактами с электрическим перезапуском.

Регулирование скорости: Скорость 1 фазных вентиляторов можно регулировать с помощью бесступенчатого тиристора или 5-ти ступенчатого трансформатора.

Подключение: Вентиляторы серии RS электрически подключаются к клеммной коробке, установленной на крышке вентилятора.

Монтаж: Осуществляется под любым углом относительно оси вентилятора. Вентиляторы RS легко соединяются с воздуховодами при помощи гибких вставок DS.

Сертификаты: Сертификат соответствия РФ

RS		30-15	40-20 M
Напряжение/Частота	В/50 Гц	230	230
Фазность	~	1	1
Потребляемая мощность	Вт	80	105
Ток	А	0,35	0,46
Макс. расход воздуха	$м^3/с$ ($м^3/час$)	0,14 (490)	0,24 (860)
Частота вращения	$мин^{-1}$	2270	2605
Макс. температура перемещаемого воздуха	°C	50	70
Макс. темп. перемещаемого воздуха при регулировании	°C	50	70
Уровень звукового давления на расст. 3 м	дБ(А)	49	52
Вес	кг	7	12
Класс изоляции двигателя		B	B
Класс защиты двигателя		IP 44	IP 44
Емкость конденсатора	мкФ	2	3
Тип термозащиты		встроенная	встроенная
Регулятор скорости, пятиступенчатый	Трансформатор	RE 1,5	RE 1,5
Регулятор 5-ст., высокая/низкая скорость	Трансформатор	REU 1,5	REU 1,5
Регулятор скорости, бесшаговый	Тиристор	REE 1	REE 1
Регулятор скорости	Электронный	RET, REP, REPT 6	RET, REP, REPT 6
Схема подключения, стр. 17-19		2	2
Артикул		1435	1439
Цена, €		239,0	279,0

Принадлежности

DS
стр. 616

VK
стр. 616

SRK
стр. 617

GFL
стр. 616

LDR
стр. 614

WSG
стр. 617

FFK
стр. 615

RB
стр. 638

RBM
стр. 640

VBR
стр. 641

PGK
стр. 643

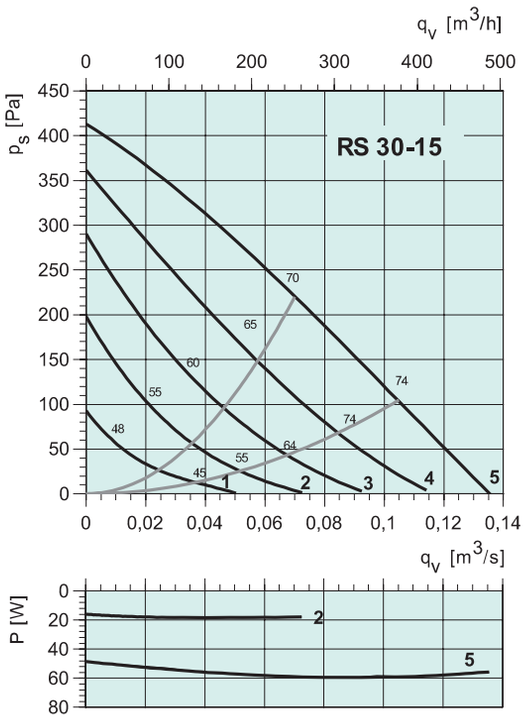

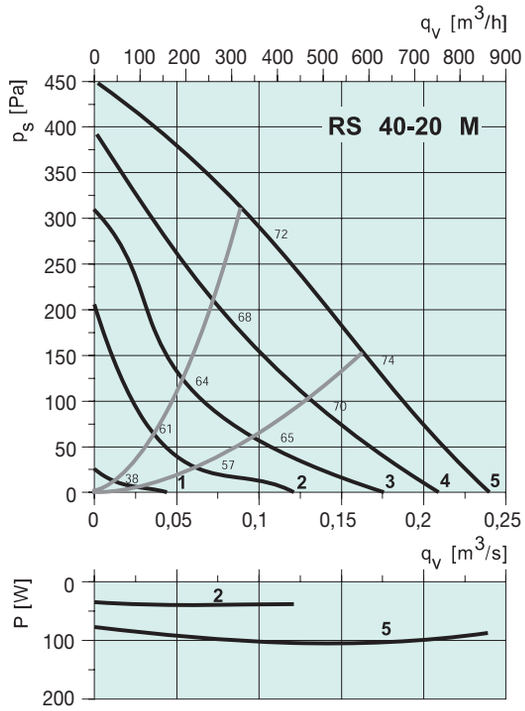

RS 30-15

		Октавные полосы частот, Гц								
	Гц	Общ.	63	125	250	500	1k	2k	4k	8k
L_{wA} к входу	дБ(А)	70	46	59	68	59	57	56	49	41
L_{wA} к выходу	дБ(А)	73	49	56	70	67	63	61	54	46
L_{wA} К окружению	дБ(А)	55	26	37	51	48	47	44	38	29
С LDR 30-15										
L_{wA} к входу	дБ(А)	62	46	52	53	41	32	31	30	22
L_{wA} к выходу	дБ(А)	66	49	49	55	49	38	36	35	27

Условия испытаний: q_v = 0,07 м³/с, P_s = 225 Па

RS 40-20 M

		Октавные полосы частот, Гц								
	Гц	Общ.	63	125	250	500	1k	2k	4k	8k
L_{wA} к входу	дБ(А)	72	53	64	68	64	63	59	54	46
L_{wA} к выходу	дБ(А)	74	51	63	68	70	67	65	60	48
L_{wA} К окружению	дБ(А)	59	38	45	54	54	50	47	41	34
С LDR 40-20										
L_{wA} к входу	дБ(А)	63	53	59	59	49	40	43	42	36
L_{wA} к выходу	дБ(А)	63	51	58	59	55	44	49	48	38

Условия испытаний: q_v = 0,12 м³/с, P_s = 246 Па

RS 30-15

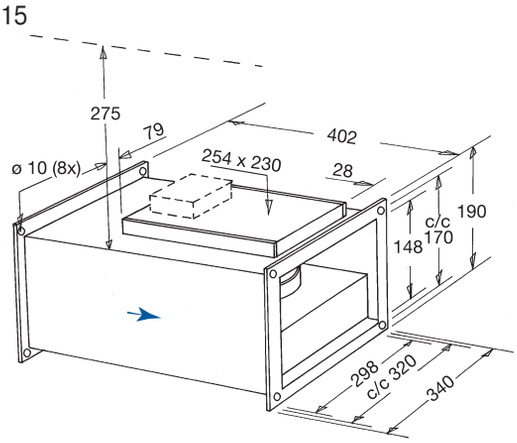

RS 40-20 M

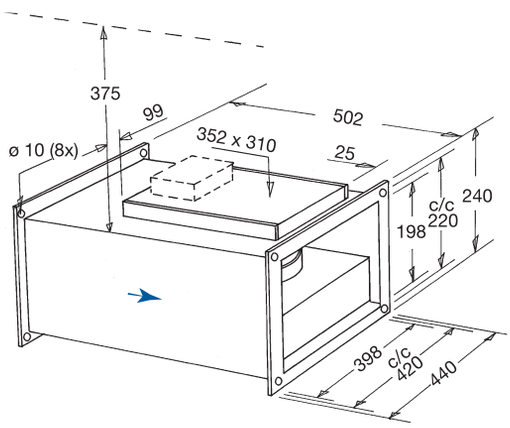

Электрические принадлежности

Трансформатор стр. 586-587

Электронный регулятор стр. 589

Электронный регулятор стр. 592

Изолятор стр. 598

Вентиляторы для прямоугольных каналов

RS 40-20 L / 50-25

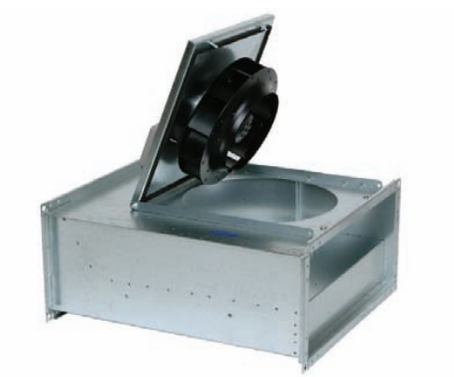

Рекомендации по применению: Для приточно-вытяжных систем вентиляции с воздуховодами прямоугольного сечения, когда пространство для монтажа ограничено и по условиям эксплуатации требуется частая очистка рабочего колеса.

Конструкция: Корпус изготовлен из оцинкованной листовой стали. Двигатель и рабочее колесо крепятся на откидной крышке, чтобы обеспечить легкий доступ к ним для обслуживания.

Двигатель: RS оснащены двигателями с внешним ротором и рабочим колесом с загнутыми назад лопатками. Для защиты от перегрева вентиляторы RS 40-20L/50-25 оснащены встроенными термоконтактами с электрическим перезапуском.

Регулирование скорости: Скорость 1 фазных вентиляторов можно регулировать с помощью бесступенчатого тиристора или 5-ти ступенчатого трансформатора.

Подключение: Вентиляторы серии RS электрически подключаются к клеммной коробке, установленной на крышке вентилятора.

Монтаж: Осуществляется под любым углом относительно оси вентилятора. Вентиляторы RS легко соединяются с воздуховодами при помощи гибких вставок DS.

Сертификаты: Сертификат соответствия РФ

RS		40-20 L	50-25
Напряжение/Частота	В/50 Гц	230	230
Фазность	~	1	1
Потребляемая мощность	Вт	208	137
Ток	А	0,92	0,60
Макс. расход воздуха	$м^3$/с ($м^3$/час)	0,34 (1225)	0,41 (1485)
Частота вращения	$мин^{-1}$	2545	1365
Макс. температура перемещаемого воздуха	°C	65	55
Макс. темп. перемещаемого воздуха при регулировании	°C	65	45
Уровень звукового давления на расст. 3 м	дБ(А)	54	47
Вес	кг	11	17
Класс изоляции двигателя		F	F
Класс защиты двигателя		IP 44	IP 44
Емкость конденсатора	мкФ	5	5
Тип термозащиты		встроенная	встроенная
Регулятор скорости, пятиступенчатый	Трансформатор	RE 1,5	RE 1,5
Регулятор 5-ст., высокая/низкая скорость	Трансформатор	REU 1,5	REU 1,5
Регулятор скорости, бесшаговый	Тиристор	REE 1	REE 1
Регулятор скорости	Электронный	RET, REP, REPT 6	RET, REP, REPT 6
Схема подключения, стр. 17-19		2	2
Артикул		1443	1447
Цена, €		359,0	469,0

Принадлежности

DS стр. 616 | VK стр. 616 | SRK стр. 617 | GFL стр. 616 | LDR стр. 614 | WSG стр. 617 | FFK стр. 615 | RB стр. 638 | RBM стр. 640 | VBR стр. 641 | PGK стр. 643

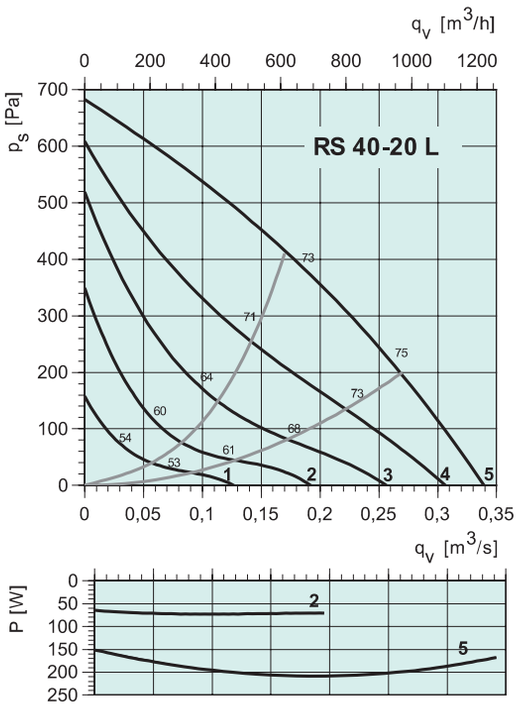

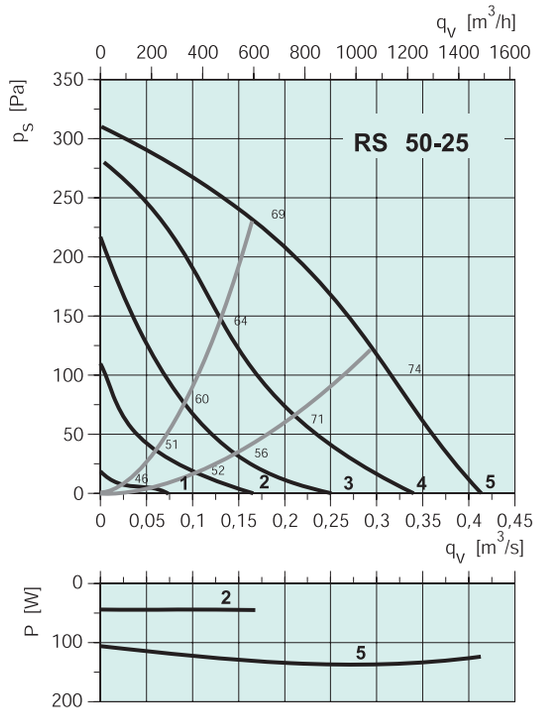

RS 40-20 L

		Октавные полосы частот, Гц								
	Гц	Общ.	63	125	250	500	1k	2k	4k	8k
L_{wA} к входу	дБ(А)	73	55	60	67	67	68	64	61	56
L_{wA} к выходу	дБ(А)	78	53	59	68	75	70	71	64	59
L_{wA} К окружению	дБ(А)	61	34	40	51	57	54	53	47	44
С LDR 40-20										
L_{wA} к входу	дБ(А)	62	55	55	58	52	45	48	49	46
L_{wA} к выходу	дБ(А)	65	53	54	59	60	47	55	52	49

Условия испытаний: q_v = 0,19 м³/с, P_s = 388 Па

RS 40-20 L

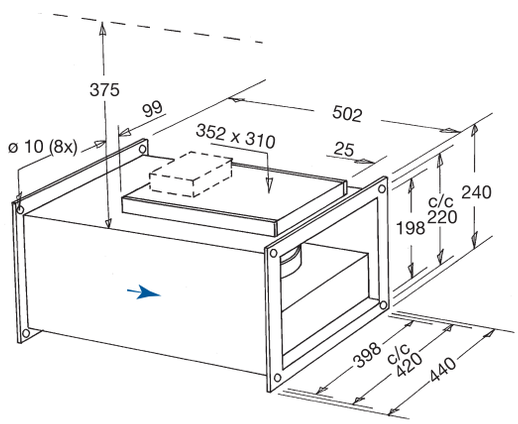

RS 50-25

		Октавные полосы частот, Гц								
	Гц	Общ.	63	125	250	500	1k	2k	4k	8k
L_{wA} к входу	дБ(А)	69	59	67	61	55	56	50	47	44
L_{wA} к выходу	дБ(А)	70	53	66	63	63	60	57	49	41
L_{wA} К окружению	дБ(А)	54	39	49	50	45	41	37	35	38
С LDR 50-25										
L_{wA} к входу	дБ(А)	61	59	57	46	30	31	30	32	32
L_{wA} к выходу	дБ(А)	58	53	56	48	38	35	37	34	29

Условия испытаний: q_v = 0,22 м³/с, P_s = 189 Па

RS 50-25

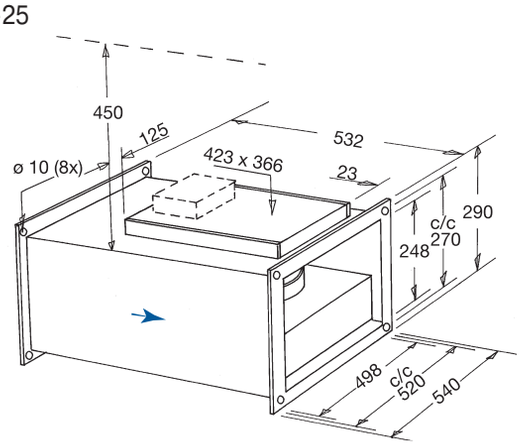

Электрические принадлежности

Трансформатор стр. 586-587

Электронный регулятор стр. 589

Электронный регулятор стр. 592

Изолятор стр. 598

Вентиляторы для прямоугольных каналов

RS 60-35

Рекомендации по применению: Для приточно-вытяжных систем вентиляции с воздуховодами прямоугольного сечения, когда пространство для монтажа ограничено и по условиям эксплуатации требуется частая очистка рабочего колеса.

Конструкция: Корпус изготовлен из оцинкованной листовой стали. Двигатель и рабочее колесо крепятся на откидной крышке, чтобы обеспечить легкий доступ к ним для обслуживания.

Двигатель: RS оснащены двигателями с внешним ротором и рабочим колесом с загнутыми назад лопатками. Для защиты от перегрева вентиляторы RS 60-35 оснащены встроенными термоконтактами с выводами для подключения внешнего устройства защиты двигателя.

Регулирование скорости: Скорость 1-фазных вентиляторов можно регулировать с помощью бесступенчатого тиристора или 5-ти ступенчатого трансформатора, 3-х фазных – с помощью 5-ти ступенчатого трансформатора.

Подключение: Вентиляторы серии RS электрически подключаются к клеммной коробке, установленной на крышке вентилятора.

Монтаж: Осуществляется под любым углом относительно оси вентилятора. Вентиляторы RS легко соединяются с воздуховодами при помощи гибких вставок DS.

Сертификаты: Сертификат соответствия РФ

RS		60-35 M1	60-35 M3
Напряжение/Частота	В/50 Гц	230	400
Фазность	~	1	3
Потребляемая мощность	Вт	382	399
Ток	А	1,75	0,79
Макс. расход воздуха	$м^3/с$ ($м^3/час$)	0,92 (3315)	0,97 (3500)
Частота вращения	$мин^{-1}$	1335	1370
Макс. температура перемещаемого воздуха	°C	70	70
Макс. темп. перемещаемого воздуха при регулировании	°C	70	70
Уровень звукового давления на расст. 3 м	дБ(А)	56	58
Вес	кг	35	35
Класс изоляции двигателя		F	F
Класс защиты двигателя		IP 54	IP 54
Емкость конденсатора	мкФ	8	-
Тип термозащиты		S-ET 10	STDT 16
Регулятор скорости, пятиступенчатый	Трансформатор	RTRE 3	RTRD 2
Регулятор 5-ст., высокая/низкая скорость	Трансформатор	REU 3 + S-ET 10	RTRDU 2
Регулятор скорости, бесшаговый	Тиристор	REE 4 + S-ET 10	-
Регулятор скорости	Электронный	RET, REP, REPT 6	CXE/AV + PKDT 5
Схема подключения, стр. 17-19		6	8
Артикул		1795	1796
Цена, €		835,0	829,0

Принадлежности

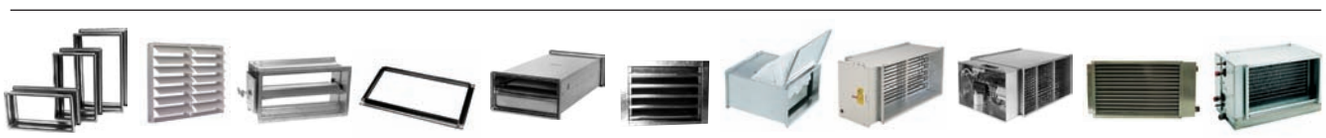

DS стр. 616 | VK стр. 616 | SRK стр. 617 | GFL стр. 616 | LDR стр. 614 | WSG стр. 617 | FFK стр. 615 | RB стр. 638 | RBM стр. 640 | VBR стр. 641 | PGK стр. 643

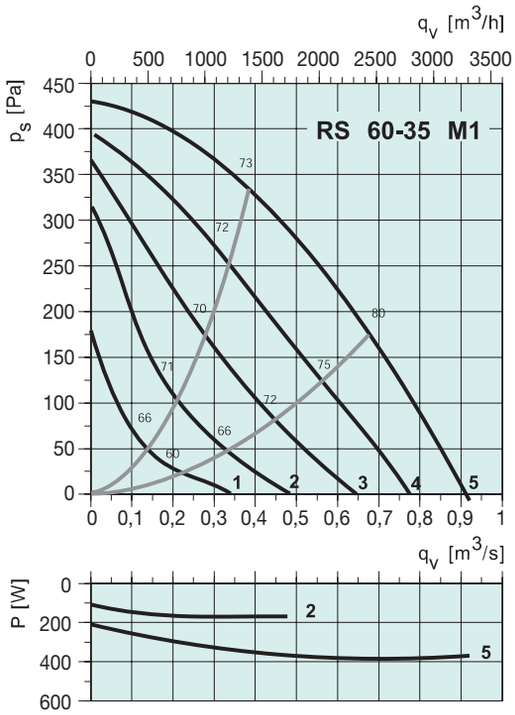

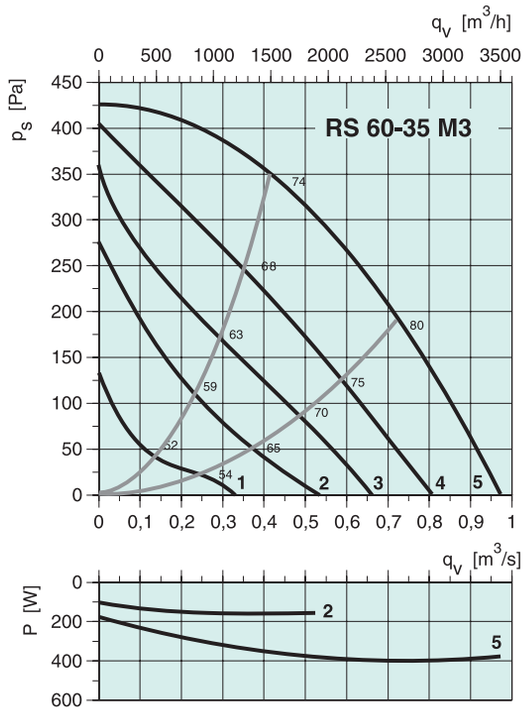

RS 60-35 M1

		Октавные полосы частот, Гц								
	Гц	Общ.	63	125	250	500	1k	2k	4k	8k
L_{wA} к входу	дБ(А)	73	58	67	68	65	63	62	56	49
L_{wA} к выходу	дБ(А)	78	56	64	73	73	71	70	64	55
Lw_{wA} К окружению	дБ(А)	63	43	55	60	52	57	49	42	34
С LDR 60-35										
L_{wA} к входу	дБ(А)	63	58	60	55	48	45	49	46	41
L_{wA} к выходу	дБ(А)	65	56	57	60	56	53	57	54	47

Условия испытаний: q_v = 0,47 м³/с, P_s = 300 Па

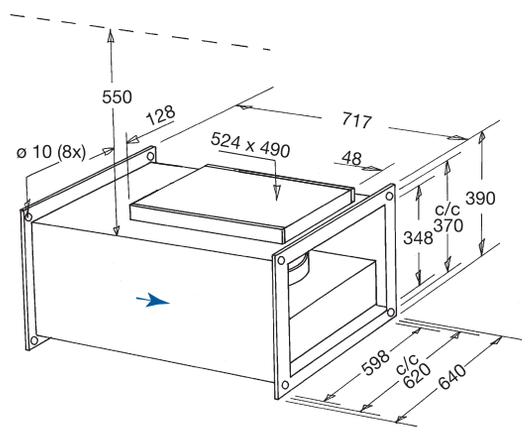

RS 60-35 M3

		Октавные полосы частот, Гц								
	Гц	Общ.	63	125	250	500	1k	2k	4k	8k
L_{wA} к входу	дБ(А)	74	59	64	70	68	65	64	59	51
L_{wA} к выходу	дБ(А)	79	56	67	75	72	71	70	62	53
L_{wA} К окружению	дБ(А)	65	45	53	63	54	55	53	48	38
С LDR 60-35										
L_{wA} к входу	дБ(А)	63	59	57	57	51	47	51	49	43
L_{wA} к выходу	дБ(А)	66	56	60	62	55	53	57	52	45

Условия испытаний: q_v = 0,53 м³/с, P_s = 308 Па

Электрические принадлежности

Трансформатор
стр. 587

Электронный регулятор стр. 589

Электронный регулятор стр. 592

Термозащита
стр. 599

Изолятор
стр. 598

Гарантийные обязательства действительны только при правильной установке тепловой защиты электродвигателя.

Вентиляторы для прямоугольных каналов

RS 60-35L

Рекомендации по применению: Для приточно-вытяжных систем вентиляции с воздуховодами прямоугольного сечения, когда пространство для монтажа ограничено и по условиям эксплуатации требуется частая очистка рабочего колеса.

Конструкция: Корпус изготовлен из оцинкованной листовой стали. Двигатель и рабочее колесо крепятся на откидной крышке, чтобы обеспечить легкий доступ к ним для обслуживания.

Двигатель: RS оснащены двигателями с внешним ротором и рабочим колесом с загнутыми назад лопатками. Для защиты от перегрева вентиляторы RS 60-35 оснащены встроенными термоконтактами с выводами для подключения внешнего устройства защиты двигателя.

Регулирование скорости: Скорость 1-фазных вентиляторов можно регулировать с помощью бесступенчатого тиристора или 5-ти ступенчатого трансформатора, 3-х фазных – с помощью 5-ти ступенчатого трансформатора.

Подключение: Вентиляторы серии RS электрически подключаются к клеммной коробке, установленной на крышке вентилятора.

Монтаж: Осуществляется под любым углом относительно оси вентилятора. Вентиляторы RS легко соединяются с воздуховодами при помощи гибких вставок DS.

Сертификаты: Сертификат соответствия РФ

RS		60-35 L1	60-35 L3
Напряжение/Частота	В/50 Гц	230	400
Фазность	~	1	3
Потребляемая мощность	Вт	624	665
Ток	А	2,79	1,59
Макс. расход воздуха	$м^3/с$ ($м^3/час$)	1,12 (4032)	1,20 (4320)
Частота вращения	$мин^{-1}$	1310	1410
Макс. температура перемещаемого воздуха	°C	70	70
Макс. темп. перемещаемого воздуха при регулировании	°C	70	70
Уровень звукового давления на расст. 3 м	дБ(А)	57	61
Вес	кг	35	34
Класс изоляции двигателя		F	F
Класс защиты двигателя		IP 54	IP 54
Емкость конденсатора	мкФ	14	-
Тип термозащиты		S-ET 10	STDT 16
Регулятор скорости, пятиступенчатый	Трансформатор	RTRE 3	RTRD 2
Регулятор 5-ст., высокая/низкая скорость	Трансформатор	REU 3 + S-ET 10	RTRDU 2
Регулятор скорости, бесшаговый	Тиристор	REE 4 + S-ET 10	-
Регулятор скорости	Электронный	RET, REP, REPT 6	CXE/AV + PKDT 5
Схема подключения, стр. 17-19		6	8
Артикул		2046	2047
Цена, €		989,0	869,0

Принадлежности

DS стр. 616 | VK стр. 616 | SRK стр. 617 | GFL стр. 616 | LDR стр. 614 | WSG стр. 617 | FFK стр. 615 | RB стр. 638 | RBM стр. 640 | VBR стр. 641 | PGK стр. 643

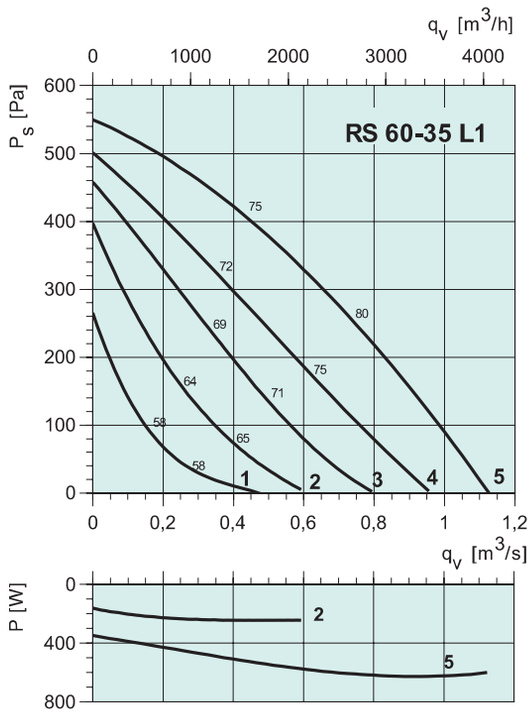

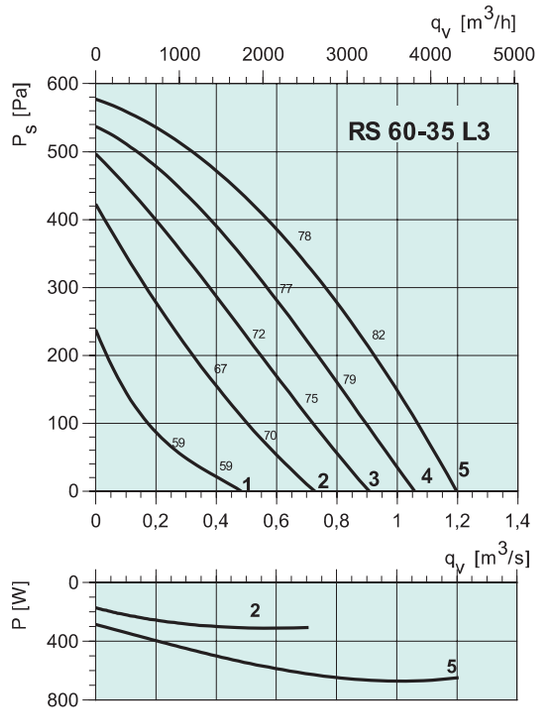

RS 60-35 L1

		Октавные полосы частот, Гц								
	Гц	Общ.	63	125	250	500	1k	2k	4k	8k
L_{wA} к входу	дБ(А)	75	62	68	70	68	66	65	59	52
L_{wA} к выходу	дБ(А)	80	61	69	74	75	73	70	65	56
L_{wA} К окружению	дБ(А)	64	43	55	58	57	57	54	49	38
С LDR 60-35										
L_{wA} к входу	дБ(А)	66	62	61	57	51	48	52	49	44
L_{wA} к выходу	дБ(А)	68	61	62	61	58	55	57	55	48

Условия испытаний: q_v = 0,45 м³/с, P_s = 404 Па

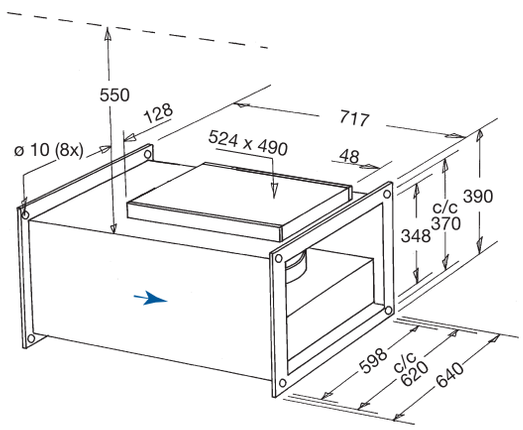

RS 60-35 L3

		Октавные полосы частот, Гц								
	Гц	Общ.	63	125	250	500	1k	2k	4k	8k
L_{wA} к входу	дБ(А)	78	64	69	73	72	70	69	63	55
L_{wA} к выходу	дБ(А)	83	60	71	77	77	76	73	67	58
L_{wA} К окружению	дБ(А)	68	46	56	64	60	61	57	52	42
С LDR 60-35										
L_{wA} к входу	дБ(А)	68	64	62	60	55	52	56	53	47
L_{wA} к выходу	дБ(А)	70	60	64	64	60	58	60	57	50

Условия испытаний: q_v = 0,67 м³/с, P_s = 366 Па

Электрические принадлежности

Трансформатор стр. 587

Электронный регулятор стр. 589

Электронный регулятор стр. 592

Термозащита стр. 599

Изолятор стр. 598

Гарантийные обязательства действительны только при правильной установке тепловой защиты электродвигателя.

Вентиляторы для прямоугольных каналов

RS 70-40 L

Рекомендации по применению: Для приточно-вытяжных систем вентиляции с воздуховодами прямоугольного сечения, когда пространство для монтажа ограничено и по условиям эксплуатации требуется частая очистка рабочего колеса.

Конструкция: Корпус изготовлен из оцинкованной листовой стали. Двигатель и рабочее колесо крепятся на откидной крышке, чтобы обеспечить легкий доступ к ним для обслуживания.

Двигатель: RS оснащены двигателями с внешним ротором и рабочим колесом с загнутыми назад лопатками. Для защиты от перегрева вентиляторы RS 70-40 оснащены встроенными термоконтактами с выводами для подключения внешнего устройства защиты двигателя.

Регулирование скорости: Скорость 1-фазных вентиляторов можно регулировать с помощью бесступенчатого тиристора или 5-ти ступенчатого трансформатора, 3-х фазных – с помощью 5-ти ступенчатого трансформатора.

Подключение: Вентиляторы серии RS электрически подключаются к клеммной коробке, установленной на крышке вентилятора.

Монтаж: Осуществляется под любым углом относительно оси вентилятора. Вентиляторы RS легко соединяются с воздуховодами при помощи гибких вставок DS.

Сертификаты: Сертификат соответствия РФ

RS		70-40 L1	70-40 L3
Напряжение/Частота	В/50 Гц	230	400
Фазность	~	1	3
Потребляемая мощность	Вт	624	705
Ток	А	2,81	1,7
Макс. расход воздуха	$м^3/с$ ($м^3/час$)	1,59 (5710)	1,39 (5000)
Частота вращения	$мин^{-1}$	1305	1410
Макс. температура перемещаемого воздуха	°C	65	70
Макс. темп. перемещаемого воздуха при регулировании	°C	65	70
Уровень звукового давления на расст. 3 м	дБ(А)	60	61
Вес	кг	43	43
Класс изоляции двигателя		F	F
Класс защиты двигателя		IP 54	IP 54
Емкость конденсатора	мкФ	14	-
Тип термозащиты		S-ET 10	STDT 16
Регулятор скорости, пятиступенчатый	Трансформатор	RTRE 3	RTRD 2
Регулятор 5-ст., высокая/низкая скорость	Трансформатор	REU 3 + S-ET 10	RTRDU 2
Регулятор скорости, бесшаговый	Тиристор	REE 4 + S-ET 10	-
Регулятор скорости	Электронный	RET, REP, REPT 6	CXE/AV + PKDT 5
Схема подключения, стр. 17-19		6	8
Артикул		1797	1798
Цена, €		1100,0	1090,0

Принадлежности

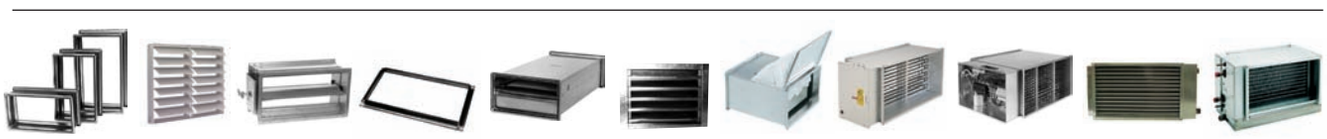

DS стр. 616 | VK стр. 616 | SRK стр. 617 | GFL стр. 616 | LDR стр. 614 | WSG стр. 617 | FFK стр. 615 | RB стр. 638 | RBM стр. 640 | VBR стр. 641 | PGK стр. 643

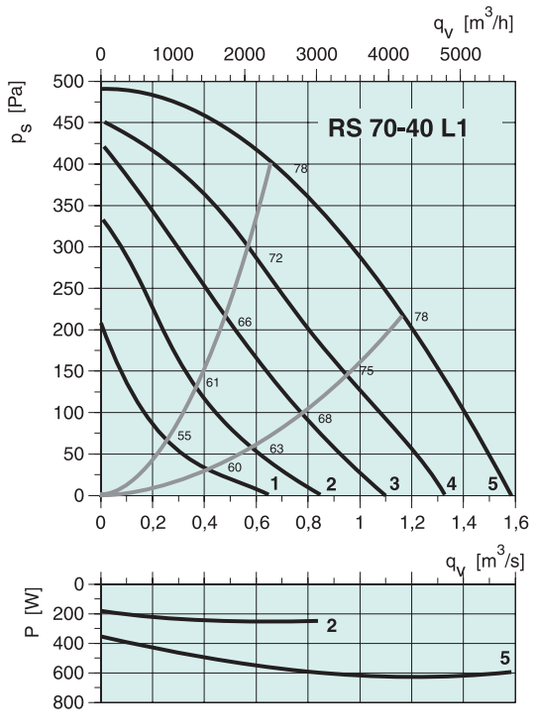

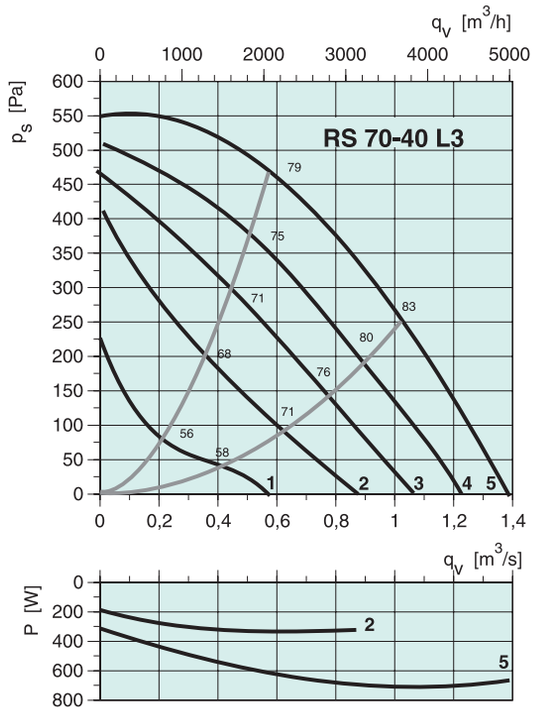

RS 70-40 L1

		Октавные полосы частот, Гц								
	Гц	Общ.	63	125	250	500	1k	2k	4k	8k
L_{wA} к входу	дБ(А)	78	63	66	74	72	68	68	62	53
L_{wA} к выходу	дБ(А)	80	61	68	76	74	74	72	65	56
L_{wA} К окружению	дБ(А)	67	45	56	64	58	57	54	47	39
С LDR 70-40										
L_{wA} к входу	дБ(А)	68	63	59	63	58	54	58	54	47
L_{wA} к выходу	дБ(А)	70	61	61	65	60	60	62	57	50

Условия испытаний: q_v = 0,82 м³/с, P_s = 356 Па

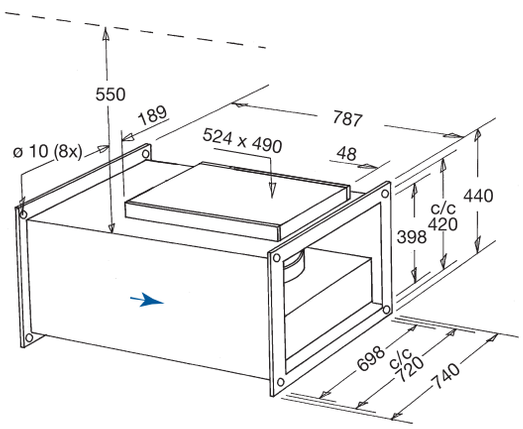

RS 70-40 L3

		Октавные полосы частот, Гц								
	Гц	Общ.	63	125	250	500	1k	2k	4k	8k
L_{wA} к входу	дБ(А)	79	59	68	74	72	69	70	65	57
L_{wA} к выходу	дБ(А)	81	62	68	77	75	74	72	65	56
L_{wA} К окружению	дБ(А)	68	44	59	64	58	59	58	52	45
С LDR 70-40										
L_{wA} к входу	дБ(А)	69	59	61	63	58	55	60	57	51
L_{wA} к выходу	дБ(А)	71	62	61	66	61	60	62	57	50

Условия испытаний: q_v = 0,69 м³/с, P_s = 434 Па

Электрические принадлежности

Трансформатор
стр. 587

Электронный регулятор стр. 589

Электронный регулятор стр. 592

Термозащита
стр. 599

Изолятор
стр. 598

Гарантийные обязательства действительны только при правильной установке тепловой защиты электродвигателя.

Вентиляторы для прямоугольных каналов

RS 80-50 M / 100-50 L

Описание приведено на стр. 120

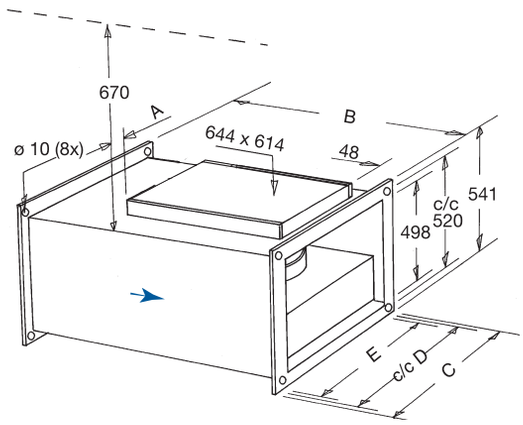

	A	B	C	c/c D	E
RS 80-50	182	882	840	820	798
RS 100-50	298	982	1040	1020	998

RS		80-50 M3	80-50 L3	100-50 L3
Напряжение/Частота	В/50 Гц	400	400	400
Фазность	~	3	3	3
Потребляемая мощность	Вт	1086	1894	2975
Ток	А	1,96	3,60	5,09
Макс. расход воздуха	$м^3/с$ ($м^3/час$)	1,96 (7040)	2,60 (9370)	3,36 (12085)
Частота вращения	$мин^{-1}$	1330	1390	1360
Макс. температура перемещаемого воздуха	°C	70	70	70
Макс. темп. перемещаемого воздуха при регулировании	°C	55	65	50
Уровень звукового давления на расст. 3 м	дБ(А)	60	64	66
Вес	кг	58	68	97
Класс изоляции двигателя		F	F	F
Класс защиты двигателя		IP 54	IP 54	IP 54
Тип термозащиты		STDT 16	STDT 16	STDT 16
Регулятор скорости, пятиступенчатый	Трансформатор	RTRD 4	RTRD 7	RTRD 7
Регулятор 5-ст., высокая/низкая скорость	Трансформатор	RTRDU 4	RTRDU 7	RTRDU 7
Регулятор скорости	Электронный	CXE/AV + PKDT 5	CXE/AV + PKDT 12	CXE/AV + PKDM 12
Схема подключения, стр. 17-19		8	8	8
Артикул		1799	1800	1801
Цена, €		1410,0	1470,0	1790,0

Принадлежности

DS
стр. 616

VK
стр. 616

SRK
стр. 617

GFL
стр. 616

LDR
стр. 614

WSG
стр. 617

FFK
стр. 615

RB
стр. 638

VBR
стр. 641

PGK
стр. 643

Вентиляторы для прямоугольных каналов

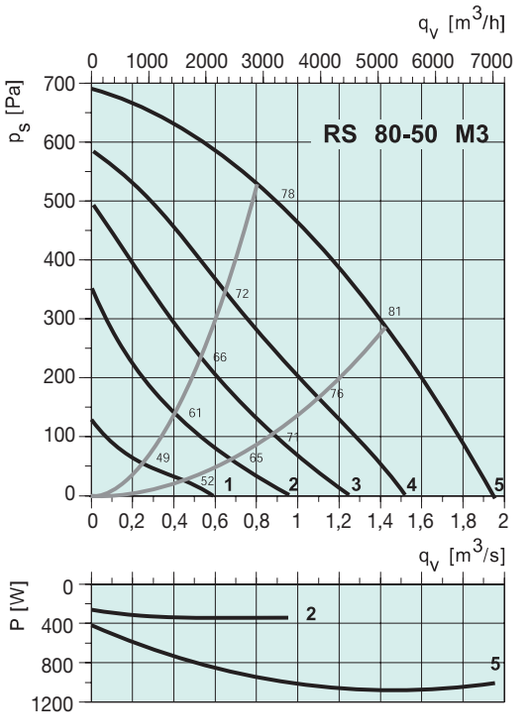

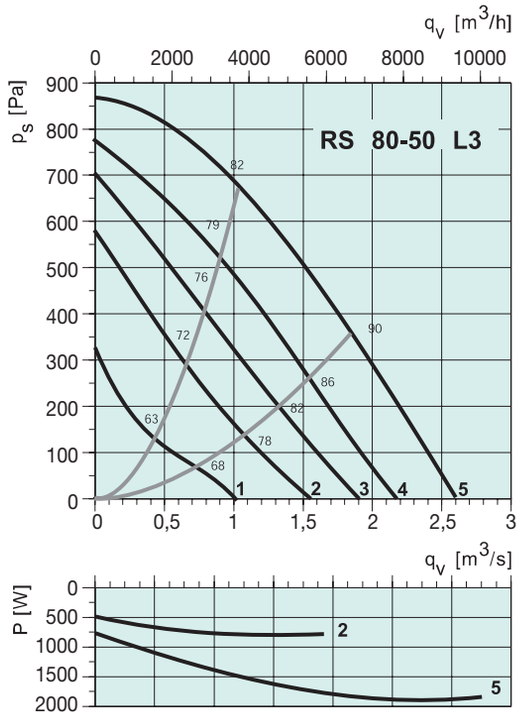

RS 80-50 M3

		Октавные полосы частот, Гц								
	Гц	Общ.	63	125	250	500	1k	2k	4k	8k
L_{wA} к входу	дБ(А)	78	59	68	70	74	71	69	64	57
L_{wA} к выходу	дБ(А)	83	59	69	80	77	76	72	65	57
L_{wA} К окружению	дБ(А)	67	45	56	61	63	59	58	51	45
С LDR 80-50										
L_{wA} к входу	дБ(А)	70	59	62	62	64	60	61	58	54
L_{wA} к выходу	дБ(А)	75	59	63	72	67	65	64	59	54

Условия испытаний: q_v = 0,93 м³/с, P_s = 480 Па

RS 80-50 L3

		Октавные полосы частот, Гц								
	Гц	Общ.	63	125	250	500	1k	2k	4k	8k
L_{wA} к входу	дБ(А)	82	64	73	74	77	74	72	67	60
L_{wA} к выходу	дБ(А)	88	70	75	82	82	83	79	71	64
L_{wA} К окружению	дБ(А)	71	51	61	64	67	62	60	53	47
С LDR 80-50										
L_{wA} к входу	дБ(А)	74	64	67	66	67	63	64	61	57
L_{wA} к выходу	дБ(А)	80	70	69	74	72	72	71	65	61

Условия испытаний: q_v = 1,04 м³/с, P_s = 670 Па

RS 100-50 L3

		Октавные полосы частот, Гц								
	Гц	Общ.	63	125	250	500	1k	2k	4k	8k
L_{wA} к входу	дБ(А)	83	68	74	74	78	77	76	72	66
L_{wA} к выходу	дБ(А)	91	72	79	84	85	87	82	75	66
L_{wA} К окружению	дБ(А)	73	58	66	65	66	65	64	59	52
С LDR 100-50										
L_{wA} к входу	дБ(А)	76	68	68	66	68	66	68	66	63
L_{wA} к выходу	дБ(А)	83	72	73	76	75	76	74	69	63

Условия испытаний: q_v = 1,77 м³/с, P_s = 686 Па

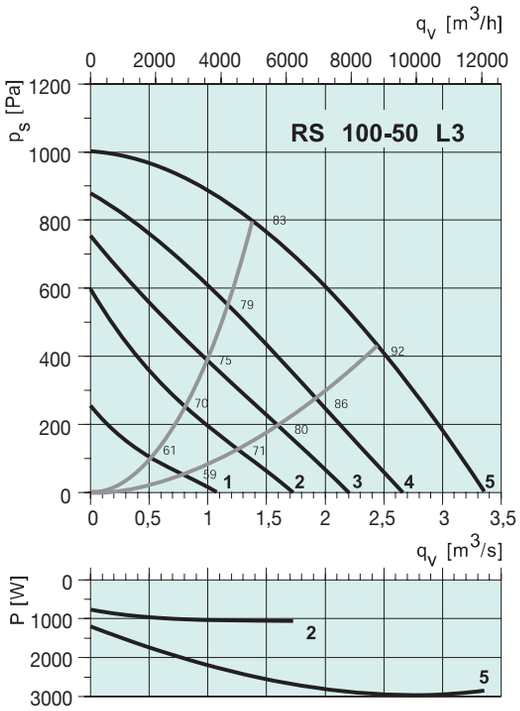

Электрические принадлежности

Трансформатор стр. 587

Электронный регулятор стр. 590

Термозащита стр. 599

Изолятор стр. 598