Вентиляторы для прямоугольных каналов

Электродвигатели

В системе применяется электродвигатель с внешним ротором, скорость вращения которого регулируется путем изменения напряжения питания. Безопасность эксплуатации и эффективная защита электродвигателей от перегрева обеспечивается либо с помощью встроенных в обмотку электродвигателя термоконтактов, либо с помощью термоконтактов с внешними выводами, которые подключаются к внешнему устройству защиты электродвигателя.

Пример монтажа вентиляторов серии RS

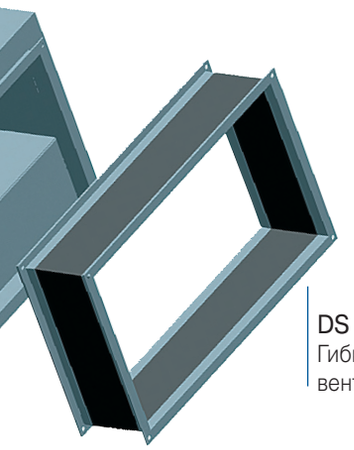

DS
Гибкие соединительные вставки для вентиляторов серий KE/KT и RS/RSI

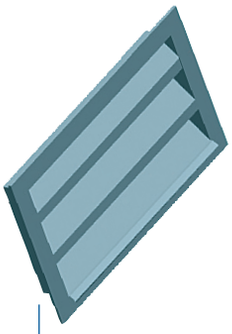

WSG
Защитная решетка

LDR
Шумоглушитель

VBR
Водяной воздухонагреватель

PGK
Водной воздухоохладитель

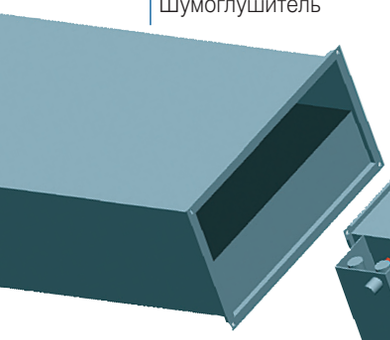

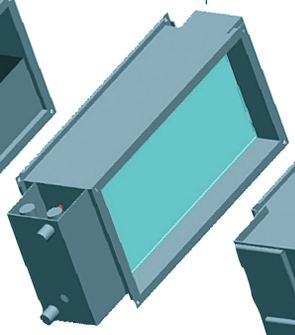

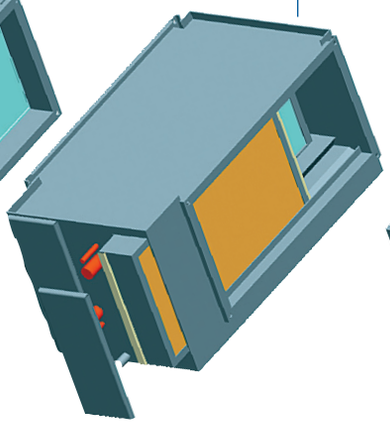

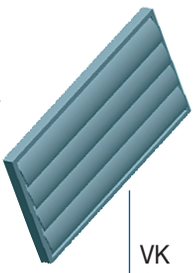

VK
Автоматические жалюзи

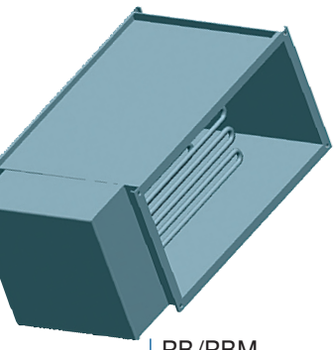

RB/RBM
Канальный воздухонагреватель

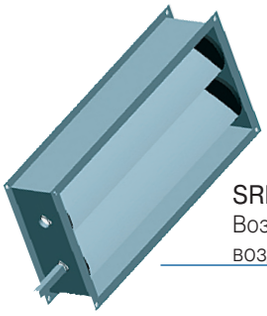

SRK
Воздушный клапан для монтажа в прямоугольные воздуховоды с вентиляторами серий KE/KT и RS/RSI

Вентиляторы для прямоугольных каналов

KE/KT 40-20

Рекомендации по применению: Для приточно-вытяжных систем вентиляции с воздуховодами прямоугольного сечения, когда пространство для монтажа ограничено.

Конструкция: Корпус изготовлен из оцинкованной листовой стали.

Двигатель: KE/KT оснащены двигателями с внешним ротором и рабочими колесами с загнутыми вперед лопатками. Для тепловой защиты электродвигателей в обмотки встроены термоконтакты с выводами для подключения внешнего устройства защиты двигателя.

Регулирование скорости: Скорость 1-фазных вентиляторов можно регулировать с помощью бесступенчатого тиристора или 5-ти ступенчатого трансформатора, 3-х фазных – с помощью 5-ти ступенчатого трансформатора.

Подключение: KE/KT 40-20 подключаются к встроенной клеммной коробке.

Монтаж: Осуществляется под любым углом относительно оси вентилятора. Вентиляторы KE/KT легко соединяются с воздуховодами при помощи гибких вставок DS.

Сертификаты: Сертификат соответствия РФ

		KE 40-20-4	KT 40-20-4
Напряжение/Частота	В/50 Гц	230	400
Фазность	~	1	3
Потребляемая мощность	Вт	230	290
Ток	А	1,00	0,52
Макс. расход воздуха	$м^3/с$ ($м^3/час$)	0,26 (930)	0,37 (1325)
Частота вращения	$мин^{-1}$	1205	1300
Макс. температура перемещаемого воздуха	°C	40	55
Макс. темп. перемещаемого воздуха при регулировании	°C	40	55
Уровень звукового давления на расст. 3 м	дБ(А)	55	53
Вес	кг	12	12
Класс изоляции двигателя		B	B
Класс защиты двигателя		IP 44	IP 44
Емкость конденсатора	мкФ	6	-
Тип термозащиты		S-ET 10	STDT 16
Регулятор скорости, пятиступенчатый	Трансформатор	RTRE 1,5	RTRD 2
Регулятор 5-ст., высокая/низкая скорость	Трансформатор	REU 1,5 + S-ET 10	RTRDU 2
Регулятор скорости, бесшаговый	Тиристор	REE 1 + S-ET 10	-
Регулятор скорости	Электронный	RET, REP, REPT 6	CXE/AV + PKDT 5
Схема подключения, стр. 17-19		5	7
Артикул		1463	1482
Цена, €		349,0	404,0

Принадлежности

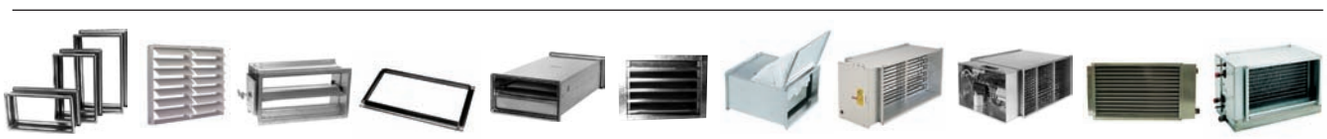

DS стр. 616 | VK стр. 616 | SRK стр. 617 | GFL стр. 616 | LDR стр. 614 | WSG стр. 617 | FFK стр. 615 | RB стр. 638 | RBM стр. 640 | VBR стр. 641 | PGK стр. 643

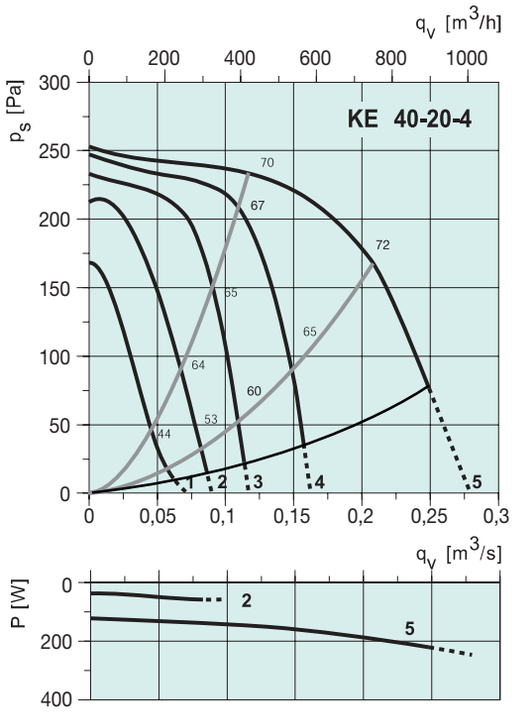

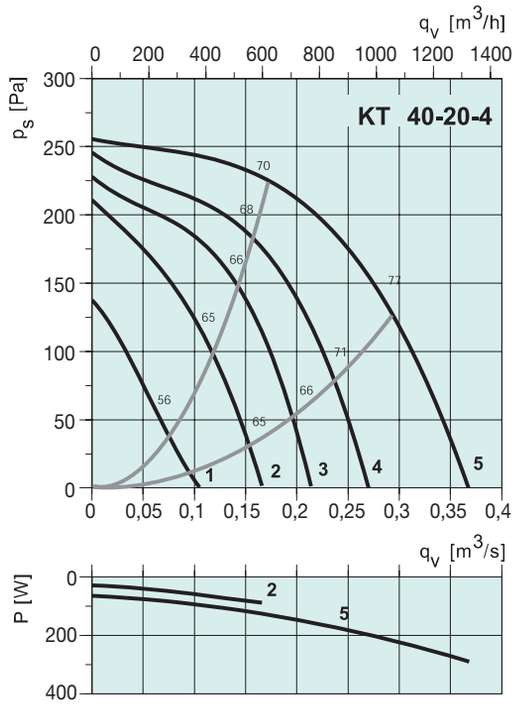

Мин. статический подпор: 75 Па

KE 40-20-4

		Октавные полосы частот, Гц								
	Гц	Общ.	63	125	250	500	1k	2k	4k	8k
L_{wA} к входу	дБ(А)	70	54	66	64	62	56	56	55	49
L_{wA} к выходу	дБ(А)	72	55	63	67	65	65	63	61	54
L_{wA} К окружению	дБ(А)	62	38	45	59	55	56	49	46	41
С LDR 40-20										
L_{wA} к входу	дБ(А)	63	54	61	55	47	33	40	43	39
L_{wA} к выходу	дБ(А)	63	55	58	58	50	42	47	49	44

Условия испытаний: q_v = 0,17 м³/с, P_s = 207 Па

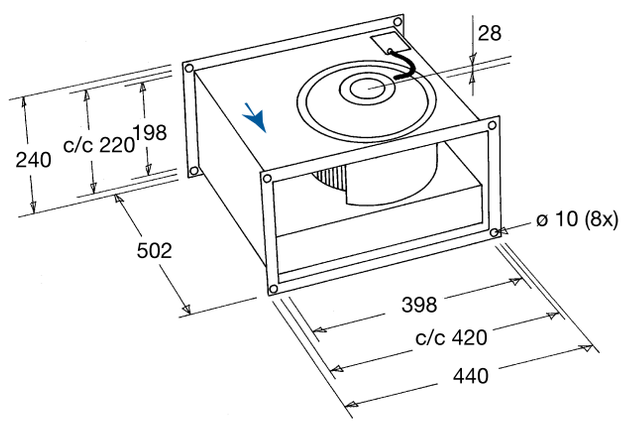

KT 40-20-4

		Октавные полосы частот, Гц								
	Гц	Общ.	63	125	250	500	1k	2k	4k	8k
L_{wA} к входу	дБ(А)	70	55	68	65	60	56	55	53	46
L_{wA} к выходу	дБ(А)	72	54	64	69	64	65	62	59	52
L_{wA} К окружению	дБ(А)	60	33	41	58	51	49	44	40	33
С LDR 40-20										
L_{wA} к входу	дБ(А)	64	55	63	56	45	39	39	41	36
L_{wA} к выходу	дБ(А)	64	54	59	60	49	42	46	47	42

Условия испытаний: q_v = 0,14 м³/с, P_s = 236 Па

Электрические принадлежности

Трансформатор
стр. 587

Электронный регулятор стр. 589

Электронный регулятор стр. 592

Термозащита
стр. 599

Изолятор
стр. 598

Гарантийные обязательства действительны только при правильной установке тепловой защиты электродвигателя.

Вентиляторы для прямоугольных каналов

KE/KT 50-25

KE 50-25

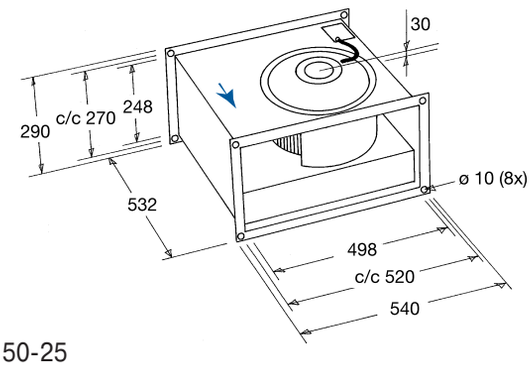

KT 50-25

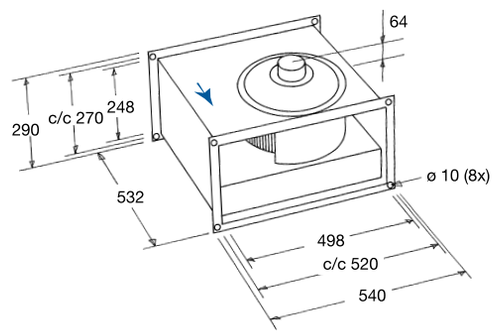

Описание на стр. 92

		KE 50-25-4	KT 50-25-4	KT 50-25-6
Напряжение/Частота	В/50 Гц	230	400	400
Фазность	~	1	3	3
Потребляемая мощность	Вт	530	550	220
Ток	А	2,51	0,95	0,44
Макс. расход воздуха	$м^3$/с ($м^3$/час)	0,48 (1725)	0,53 (1925)	0,38 (1370)
Частота вращения	$мин^{-1}$	1300	1295	825
Макс. температура перемещаемого воздуха	°C	70	40	60
Макс. темп. перемещаемого воздуха при регулировании	°C	50	40	60
Уровень звукового давления на расст. 3 м	дБ(А)	56	55	44
Вес	кг	18	17	17
Класс изоляции двигателя		B	F	B
Класс защиты двигателя		IP 54	IP 54	IP 54
Емкость конденсатора	мкФ	8	-	-
Тип термозащиты		S-ET 10	STDT 16	STDT 16
Регулятор скорости, пятиступенчатый	Трансформатор	RTRE 3	RTRD 2	RTRD 2
Регулятор 5-ст., высокая/низкая скорость	Трансформатор	REU 3 + S-ET 10	RTRDU 2	RTRDU 2
Регулятор скорости, бесшаговый	Тиристор	REE 4 + S-ET 10	-	-
Регулятор скорости	Электронный	RET, REP, REPT 6	CXE/AV + PKDT 5	CXE/AV + PKDT 5
Схема подключения, стр. 17-19		6	8	8
Артикул		1467	1487	1485
Цена, €		505,0	482,0	505,0

Принадлежности

DS
стр. 616

VK
стр. 616

SRK
стр. 617

GFL
стр. 616

LDR
стр. 614

WSG
стр. 617

FFK
стр. 615

RB
стр. 638

RBM
стр. 640

VBR
стр. 641

PGK
стр. 643

Вентиляторы для прямоугольных каналов

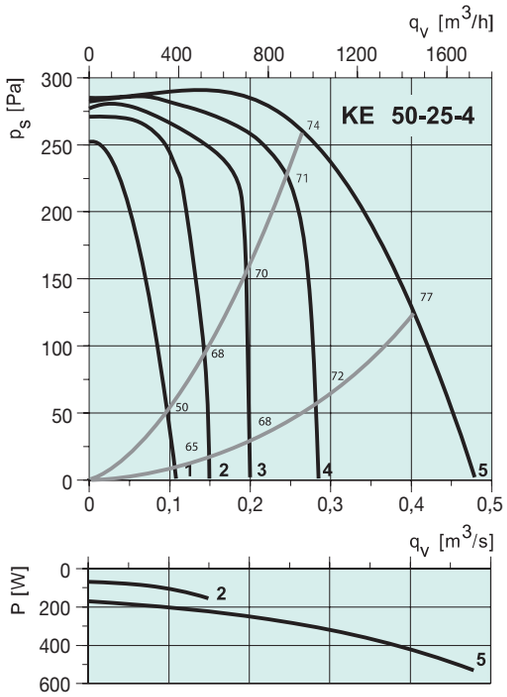

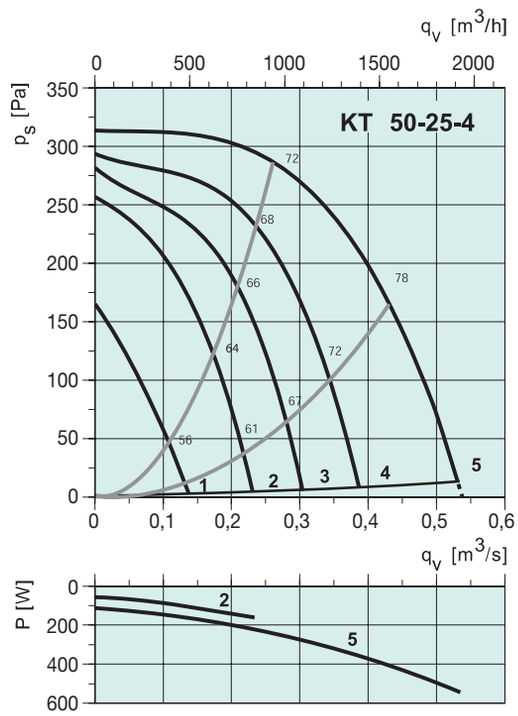

Мин. статический подпор: 13 Па

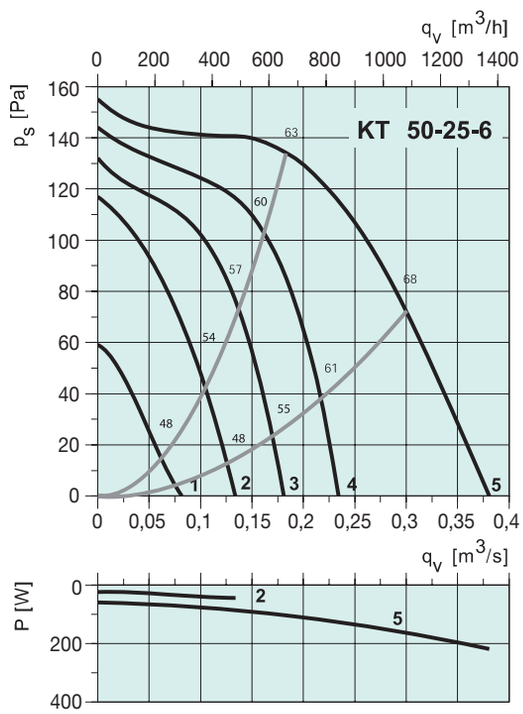

KE 50-25-4

		Октавные полосы частот, Гц								
	Гц	Общ.	63	125	250	500	1k	2k	4k	8k
L_{wA} к входу	дБ(А)	74	62	70	67	59	63	64	62	59
L_{wA} к выходу	дБ(А)	77	55	64	67	69	72	70	68	64
L_{wA} К окружению	дБ(А)	63	35	47	57	58	55	51	46	50
C LDR 50-25										
L_{wA} к входу	дБ(А)	65	62	60	52	34	38	44	47	47
L_{wA} к выходу	дБ(А)	61	55	54	52	44	47	50	53	52

Условия испытаний: q_v = 0,27 м³/с, P_s = 259 Па

KT 50-25-4

		Октавные полосы частот, Гц								
	Гц	Общ.	63	125	250	500	1k	2k	4k	8k
L_{wA} к входу	дБ(А)	72	59	68	65	60	63	64	62	58
L_{wA} к выходу	дБ(А)	76	56	63	65	67	71	69	67	64
L_{wA} К окружению	дБ(А)	62	38	46	53	55	56	52	50	55
C LDR 50-25										
L_{wA} к входу	дБ(А)	62	59	58	50	35	38	44	47	46
L_{wA} к выходу	дБ(А)	61	56	53	50	42	46	49	52	52

Условия испытаний: q_v = 0,28 м³/с, P_s = 284 Па

KT 50-25-6

		Октавные полосы частот, Гц								
	Гц	Общ.	63	125	250	500	1k	2k	4k	8k
L_{wA} к входу	дБ(А)	63	51	60	56	52	53	53	50	44
L_{wA} к выходу	дБ(А)	66	50	55	56	61	59	57	55	47
L_{wA} К окружению	дБ(А)	51	34	39	47	46	43	37	33	29
C LDR 50-25										
L_{wA} к входу	дБ(А)	54	51	50	41	27	28	33	35	32
L_{wA} к выходу	дБ(А)	52	50	45	41	36	34	37	40	35

Условия испытаний: q_v = 0,19 м³/с, P_s = 133 Па

Электрические принадлежности

Трансформатор стр. 587

Электронный регулятор стр. 589

Электронный регулятор стр. 592

Термозащита стр. 599

Изолятор стр. 598

Гарантийные обязательства действительны только при правильной установке тепловой защиты электродвигателя.

Вентиляторы для прямоугольных каналов

KE 50-30

Рекомендации по применению: Для приточно-вытяжных систем вентиляции с воздуховодами прямоугольного сечения, когда пространство для монтажа ограничено.

Конструкция: Корпус изготовлен из оцинкованной листовой стали.

Двигатель: KE оснащены 1-фазными двигателями с внешним ротором и рабочими колесами с загнутыми вперед лопатками. Для тепловой защиты электродвигателей в обмотки встроены термоконтакты с выводами для подключения внешнего устройства защиты двигателя.

Регулирование скорости: Скорость вентиляторов можно регулировать с помощью бесступенчатого тиристора или 5-ти ступенчатого трансформатора

Подключение: KE подключаются к встроенной клеммной коробке.

Монтаж: Осуществляется под любым углом относительно оси вентилятора. Вентиляторы KE легко соединяются с воздуховодами при помощи гибких вставок DS.

Сертификаты: Сертификат соответствия РФ

KE		50-30-4	50-30-6
Напряжение/Частота	В/50 Гц	230	230
Фазность	~	1	1
Потребляемая мощность	Вт	819	292
Ток	А	3,67	1,47
Макс. расход воздуха	$м^3/с$ ($м^3/час$)	0,64 (2305)	0,40 (1455)
Частота вращения	$мин^{-1}$	1195	680
Макс. температура перемещаемого воздуха	°C	55	55
Макс. темп. перемещаемого воздуха при регулировании	°C	55	55
Уровень звукового давления на расст. 3 м	дБ(А)	59	48
Вес	кг	21	21
Класс изоляции двигателя		B	B
Класс защиты двигателя		IP 54	IP 54
Емкость конденсатора	мкФ	14	6
Тип термозащиты		S-ET 10	S-ET 10
Регулятор скорости, пятиступенчатый	Трансформатор	RTRE 5	RTRE 1,5
Регулятор 5-ст., высокая/низкая скорость	Трансформатор	REU 5 + S-ET 10	REU 1,5 + S-ET 10
Регулятор скорости, бесшаговый	Тиристор	REE 4 + S-ET 10	REE 2 + S-ET 10
Регулятор скорости	Электронный	RET, REP, REPT 6	RET, REP, REPT 6
Схема подключения, стр. 17-19		6	6
Артикул		1473	1471
Цена, €		564,0	523,0

Принадлежности

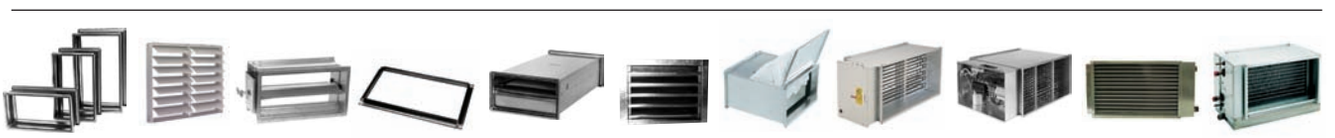

DS стр. 616 | VK стр. 616 | SRK стр. 617 | GFL стр. 616 | LDR стр. 614 | WSG стр. 617 | FFK стр. 615 | RB стр. 638 | RBM стр. 640 | VBR стр. 641 | PGK стр. 643

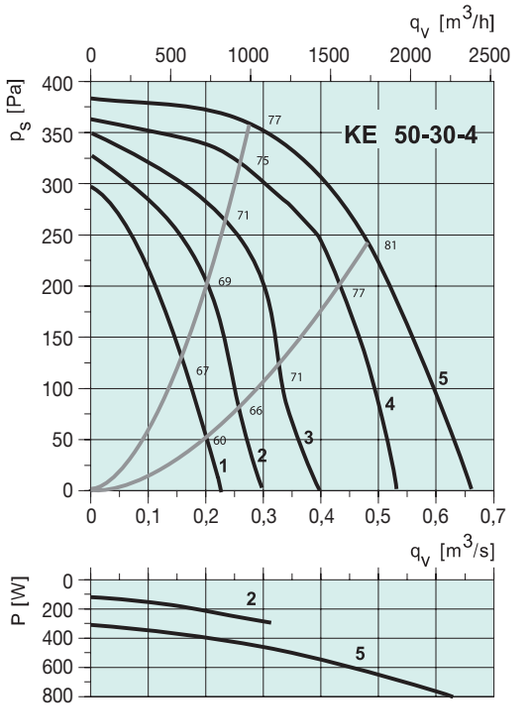

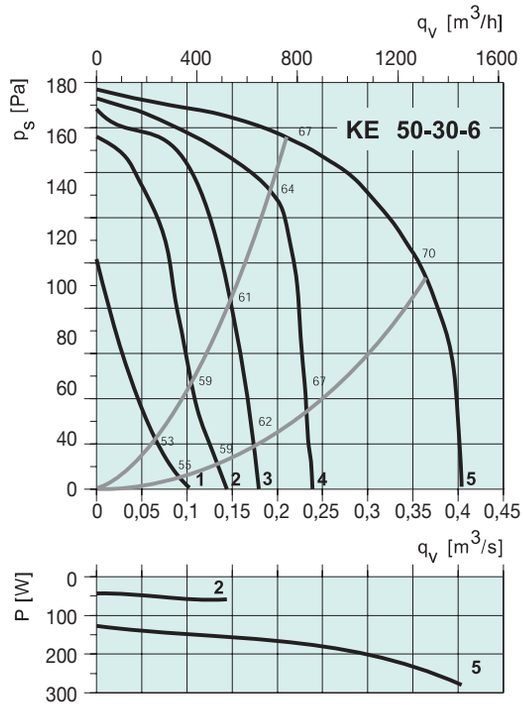

KE 50-30-4

		Октавные полосы частот, Гц								
	Гц	Общ.	63	125	250	500	1k	2k	4k	8k
L_{wA} к входу	дБ(А)	77	65	73	68	64	67	68	66	62
L_{wA} к выходу	дБ(А)	80	60	69	68	71	76	73	72	66
L_{wA} К окружению	дБ(А)	66	38	54	62	58	61	55	51	47
С LDR 50-30										
L_{wA} к входу	дБ(А)	68	65	65	53	44	36	51	52	51
L_{wA} к выходу	дБ(А)	66	60	61	53	51	45	56	58	55

Условия испытаний: q_v = 0,34 м³/с, P_s = 336 Па

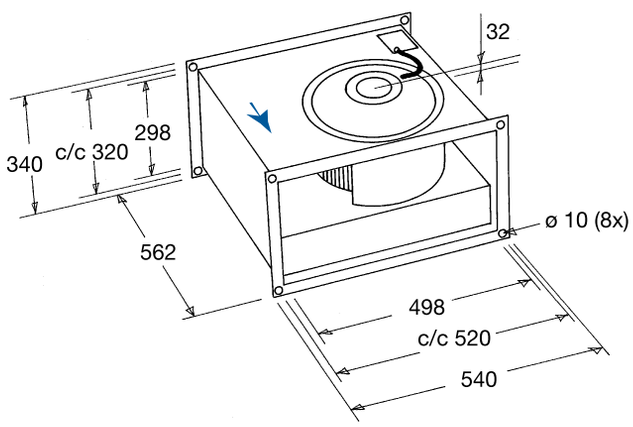

KE 50-30-6

		Октавные полосы частот, Гц								
	Гц	Общ.	63	125	250	500	1k	2k	4k	8k
L_{wA} к входу	дБ(А)	67	57	63	59	57	58	59	56	48
L_{wA} к выходу	дБ(А)	70	54	60	59	64	65	62	61	52
L_{wA} К окружению	дБ(А)	55	44	47	51	46	49	43	39	34
С LDR 50-30										
L_{wA} к входу	дБ(А)	59	57	55	44	37	27	42	42	37
L_{wA} к выходу	дБ(А)	59	54	52	44	44	34	45	47	41

Условия испытаний: q_v = 0,26 м³/с, P_s = 145 Па

Электрические принадлежности

Трансформатор стр. 586-587

Электронный регулятор стр. 589

Электронный регулятор стр. 592

Термозащита стр. 599

Изолятор стр. 598

Гарантийные обязательства действительны только при правильной установке тепловой защиты электродвигателя.

Вентиляторы для прямоугольных каналов

KT 50-30

Рекомендации по применению: Для приточно-вытяжных систем вентиляции с воздуховодами прямоугольного сечения, когда пространство для монтажа ограничено.

Конструкция: Корпус изготовлен из оцинкованной листовой стали.

Двигатель: KT оснащены 3-х фазными двигателями с внешним ротором и рабочими колесами с загнутыми вперед лопатками. Для тепловой защиты электродвигателей в обмотки встроены термоконтакты с выводами для подключения внешнего устройства защиты двигателя.

Регулирование скорости: Скорость вентиляторов можно регулировать с помощью 5-ти ступенчатого трансформатора.

Подключение: KT подключаются к встроенной клеммной коробке.

Монтаж: Осуществляется под любым углом относительно оси вентилятора. Вентиляторы KT легко соединяются с воздуховодами при помощи гибких вставок DS.

Сертификаты: Сертификат соответствия РФ

KT		50-30-4	50-30-6
Напряжение/Частота	В/50 Гц	400	400
Фазность	~	3	3
Потребляемая мощность	Вт	800	330
Ток	А	1,41	0,66
Макс. расход воздуха	$м^3$/с ($м^3$/час)	0,65 (2345)	0,51 (1835)
Частота вращения	$мин^{-1}$	1270	805
Макс. температура перемещаемого воздуха	°C	40	50
Макс. темп. перемещаемого воздуха при регулировании	°C	40	50
Уровень звукового давления на расст. 3 м	дБ(А)	57	51
Вес	кг	21	20
Класс изоляции двигателя		B	B
Класс защиты двигателя		IP 54	IP 54
Тип термозащиты		STDT 16	STDT 16
Регулятор скорости, пятиступенчатый	Трансформатор	RTRD 2	RTRD 2
Регулятор 5-ст., высокая/низкая скорость	Трансформатор	RTRDU 2	RTRDU 2
Регулятор скорости	Электронный	CXE/AV + PKDT 5	CXE/AV + PKDT 5
Схема подключения, стр. 17-19		8	8
Артикул		1489	1491
Цена, €		549,0	539,0

Принадлежности

DS
стр. 616

VK
стр. 616

SRK
стр. 617

GFL
стр. 616

LDR
стр. 614

WSG
стр. 617

FFK
стр. 615

RB
стр. 638

RBM
стр. 640

VBR
стр. 641

PGK
стр. 643

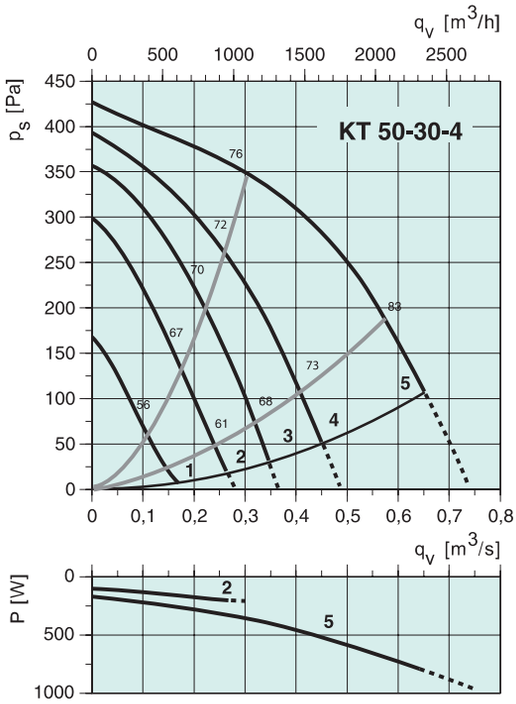

Мин. статический подпор: 108 Па

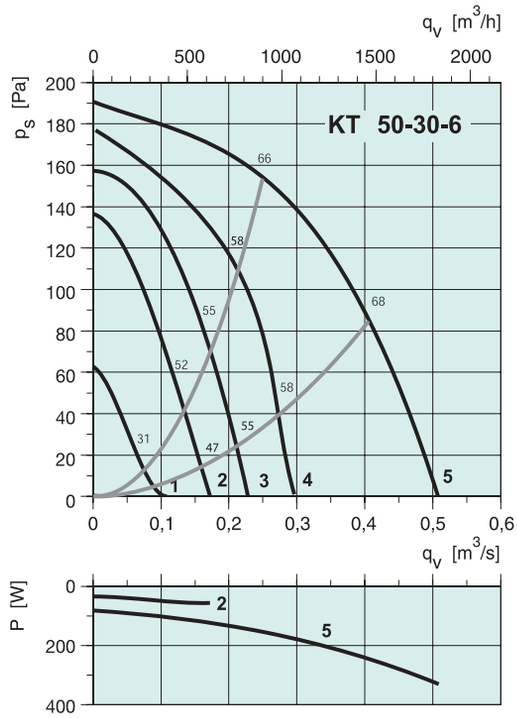

KT 50-30-4

		Октавные полосы частот, Гц								
	Гц	Общ.	63	125	250	500	1k	2k	4k	8k
L_{wA} к входу	дБ(А)	76	65	71	65	63	66	67	66	62
L_{wA} к выходу	дБ(А)	79	63	70	68	70	74	72	71	66
L_{wA} К окружению	дБ(А)	64	43	52	59	55	58	54	50	48
С LDR 50-30										
L_{wA} к входу	дБ(А)	68	65	63	50	43	35	50	52	51
L_{wA} к выходу	дБ(А)	67	63	62	53	50	43	55	57	55

Условия испытаний: q_v = 0,29 м³/с, P_s = 352 Па

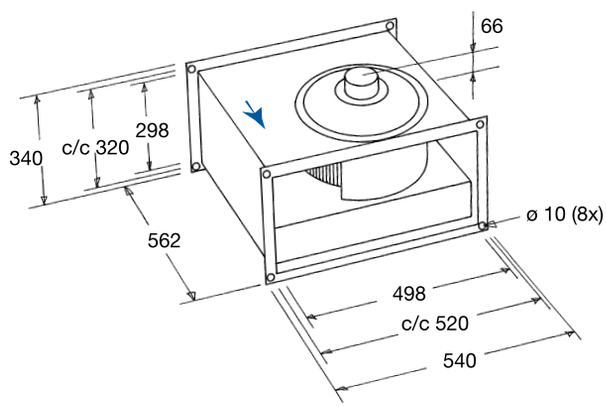

KT 50-30-6

		Октавные полосы частот, Гц								
	Гц	Общ.	63	125	250	500	1k	2k	4k	8k
L_{wA} к входу	дБ(А)	66	53	62	56	56	58	58	56	48
L_{wA} к выходу	дБ(А)	73	52	61	60	68	67	64	64	54
L_{wA} К окружению	дБ(А)	58	32	44	52	54	50	46	44	36
С LDR 50-30										
L_{wA} к входу	дБ(А)	57	53	54	41	36	27	41	42	37
L_{wA} к выходу	дБ(А)	58	52	53	45	48	36	47	50	43

Условия испытаний: q_v = 0,27 м³/с, P_s = 154 Па

Электрические принадлежности

Трансформатор стр. 587

Электронный регулятор стр. 590

Термозащита стр. 599

Изолятор стр. 598

Вентиляторы для прямоугольных каналов

KE 60-30

Рекомендации по применению: Для приточно-вытяжных систем вентиляции с воздуховодами прямоугольного сечения, когда пространство для монтажа ограничено.

Конструкция: Корпус изготовлен из оцинкованной листовой стали.

Двигатель: KE оснащены 1-фазными двигателями с внешним ротором и рабочими колесами с загнутыми вперед лопатками. Для тепловой защиты электродвигателей в обмотки встроены термоконтакты с выводами для подключения внешнего устройства защиты двигателя.

Регулирование скорости: Скорость вентиляторов можно регулировать с помощью бесступенчатого тиристора или 5-ти ступенчатого трансформатора

Подключение: KE подключаются к встроенной клеммной коробке

Монтаж: Осуществляется под любым углом относительно оси вентилятора. Вентиляторы KE легко соединяются с воздуховодами при помощи гибких вставок DS.

Сертификаты: Сертификат соответствия РФ

KE		60-30-4	60-30-6
Напряжение/Частота	В/50 Гц	230	230
Phasen	~	1	1
Потребляемая мощность	Вт	1231	479
Ток	А	5,40	2,21
Макс. расход воздуха	$м^3/с$ ($м^3/час$)	0,81 (2915)	0,64 (2305)
Частота вращения	$мин^{-1}$	1340	900
Макс. температура перемещаемого воздуха	°C	55	70
Макс. темп. перемещаемого воздуха при регулировании	°C	55	70
Уровень звукового давления на расст. 3 м	дБ(А)	62	55
Вес	кг	28	31
Класс изоляции двигателя		B	B
Класс защиты двигателя		IP 54	IP 54
Емкость конденсатора	мкФ	30	14
Тип термозащиты		S-ET 10	S-ET 10
Регулятор скорости, пятиступенчатый	Трансформатор	RTRE 7	RTRE 3
Регулятор 5-ст., высокая/низкая скорость	Трансформатор	REU 7 + S-ET 10	REU 3 + S-ET 10
Регулятор скорости, бесшаговый	Тиристор	REE 100 TRO	REE 4 + S-ET 10
Регулятор скорости	Электронный	RET, REP, REPT 6	RET, REP, REPT 6
Схема подключения, стр. 17-19		6	6
Артикул		1478	1476
Цена, €		799,0	708,0

Принадлежности

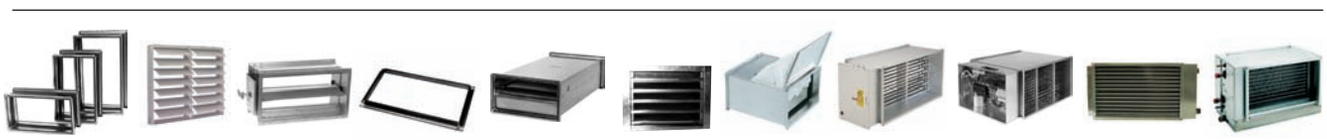

DS стр. 616 | VK стр. 616 | SRK стр. 617 | GFL стр. 616 | LDR стр. 614 | WSG стр. 617 | FFK стр. 615 | RB стр. 638 | RBM стр. 640 | VBR стр. 641 | PGK стр. 643

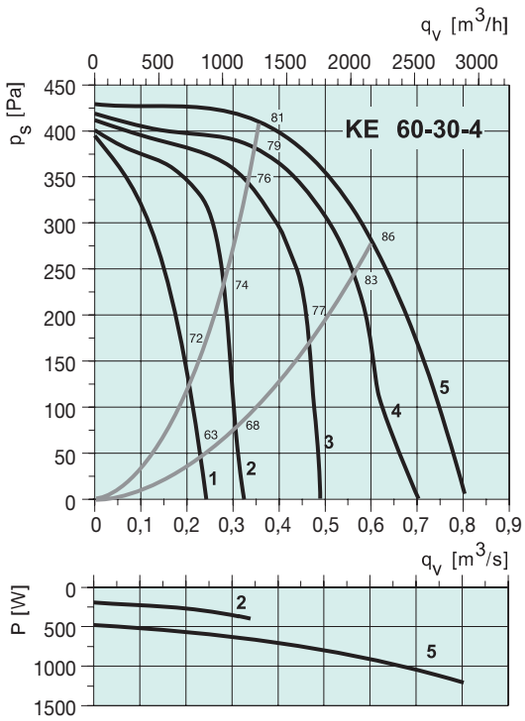

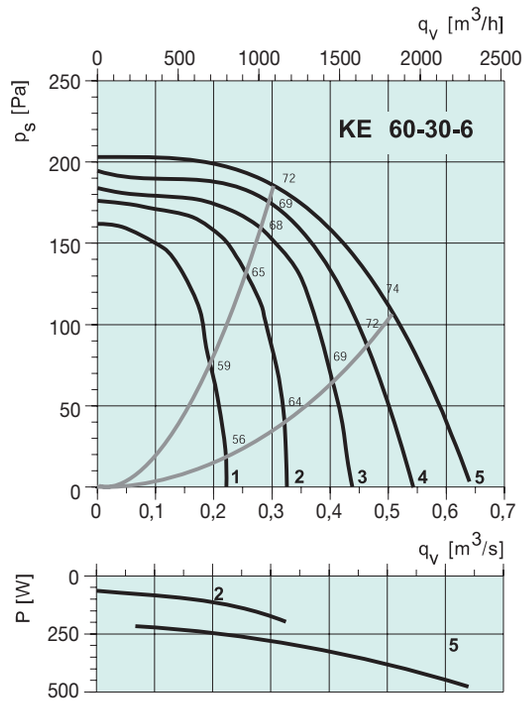

KE 60-30-4

		Октавные полосы частот, Гц								
	Гц	Общ.	63	125	250	500	1k	2k	4k	8k
L_{wA} к входу	дБ(А)	81	67	79	70	68	71	72	69	69
L_{wA} к выходу	дБ(А)	84	62	79	72	75	79	76	74	68
L_{wA} К окружению	дБ(А)	69	41	63	64	62	63	56	51	49
С LDR 60-30										
L_{wA} к входу	дБ(А)	73	67	71	55	48	40	55	55	58
L_{wA} к выходу	дБ(А)	72	62	71	57	55	48	59	60	57

Условия испытаний: q_v = 0,47 м³/с, P_s = 378 Па

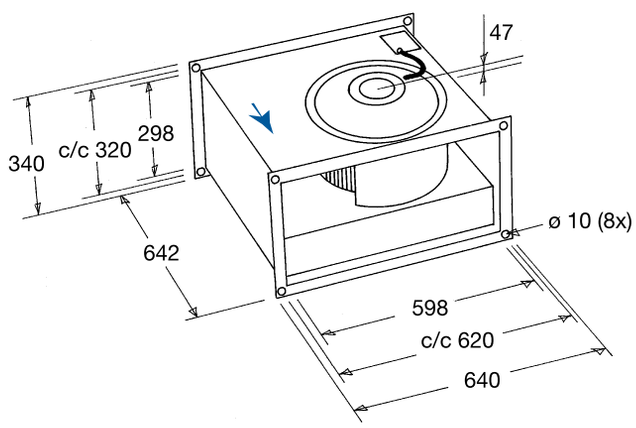

KE 60-30-6

		Октавные полосы частот, Гц								
	Гц	Общ.	63	125	250	500	1k	2k	4k	8k
L_{wA} к входу	дБ(А)	72	62	67	65	60	62	62	59	52
L_{wA} к выходу	дБ(А)	75	55	67	63	69	69	67	65	57
L_{wA} К окружению	дБ(А)	62	48	52	59	50	52	49	44	37
С LDR 60-30										
L_{wA} к входу	дБ(А)	64	62	59	50	40	31	45	45	41
L_{wA} к выходу	дБ(А)	62	55	59	48	49	38	50	51	46

Условия испытаний: q_v = 0,35 м³/с, P_s = 181 Па

Электрические принадлежности

Трансформатор стр. 586-587

Электронный регулятор стр. 589

Электронный регулятор стр. 592

Термозащита стр. 599

Изолятор стр. 598

Гарантийные обязательства действительны только при правильной установке тепловой защиты электродвигателя.

Вентиляторы для прямоугольных каналов

KT 60-30

Рекомендации по применению: Для приточно-вытяжных систем вентиляции с воздуховодами прямоугольного сечения, когда пространство для монтажа ограничено.

Конструкция: Корпус изготовлен из оцинкованной листовой стали.

Двигатель: KT оснащены 3-х фазными двигателями с внешним ротором и рабочими колесами с загнутыми вперед лопатками. Для тепловой защиты электродвигателей в обмотки встроены термоконтакты с выводами для подключения внешнего устройства защиты двигателя.

Регулирование скорости: Скорость вентиляторов можно регулировать с помощью 5-ти ступенчатого трансформатора.

Подключение: KT подключаются к встроенной клеммной коробке.

Монтаж: Осуществляется под любым углом относительно оси вентилятора. Вентиляторы KT легко соединяются с воздуховодами при помощи гибких вставок DS.

Сертификаты: Сертификат соответствия РФ

KT		60-30-4	60-30-6
Напряжение/Частота	В/50 Гц	400	400
Phasen	~	3	3
Потребляемая мощность	Вт	1360	475
Ток	А	2,36	0,95
Макс. расход воздуха	$м^3/с$ ($м^3/час$)	0,95 (3430)	0,64 (2295)
Частота вращения	$мин^{-1}$	1280	815
Макс. температура перемещаемого воздуха	°C	40	40
Макс. темп. перемещаемого воздуха при регулировании	°C	40	40
Уровень звукового давления на расст. 3 м	дБ(А)	58	49
Вес	кг	29	25
Класс изоляции двигателя		F	F
Класс защиты двигателя		IP 54	IP 54
Тип термозащиты		STDT 16	STDT 16
Регулятор скорости, пятиступенчатый	Трансформатор	RTRD 4	RTRD 2
Регулятор 5-ст., высокая/низкая скорость	Трансформатор	RTRDU 4	RTRDU 2
Регулятор скорости	Электронный	CXE/AV + PKDT 5	CXE/AV + PKDT 5
Схема подключения, стр. 17-19		8	8
Артикул		1494	1493
Цена, €		794,0	690,0

Принадлежности

DS
стр. 616

VK
стр. 616

SRK
стр. 617

GFL
стр. 616

LDR
стр. 614

WSG
стр. 617

FFK
стр. 615

RB
стр. 638

RBM
стр. 640

VBR
стр. 641

PGK
стр. 643

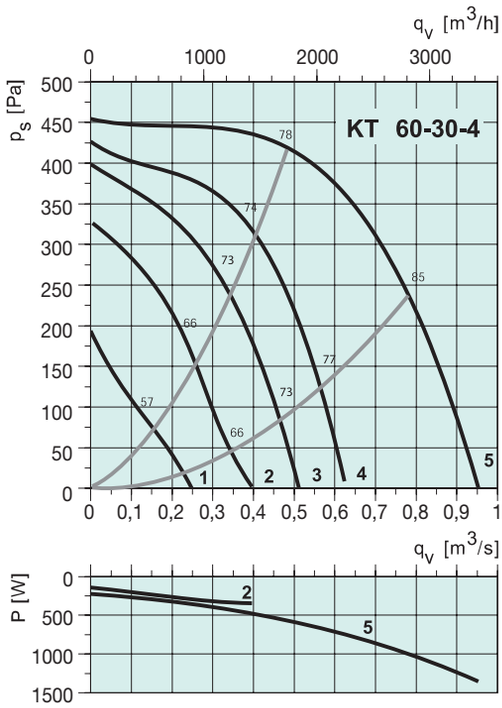

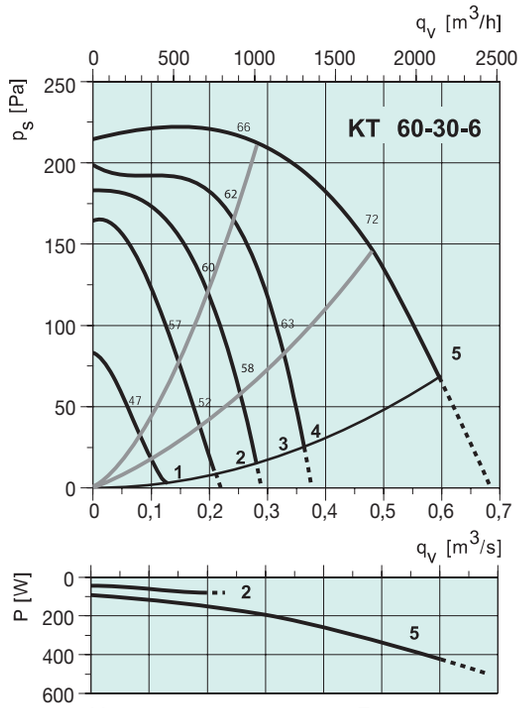

Мин. статический подпор: 70 Па

KT 60-30-4

		Октавные полосы частот, Гц								
	Гц	Общ.	63	125	250	500	1k	2k	4k	8k
L_{wA} к входу	дБ(А)	78	70	72	68	66	70	71	67	63
L_{wA} к выходу	дБ(А)	81	59	70	68	73	76	73	73	68
L_{wA} К окружению	дБ(А)	65	40	55	60	60	57	54	52	47
С LDR 60-30										
L_{wA} к входу	дБ(А)	71	70	64	53	46	39	54	53	52
L_{wA} к выходу	дБ(А)	67	59	62	53	53	45	56	59	57

Условия испытаний: q_v = 0,49 м³/с, P_s = 424 Па

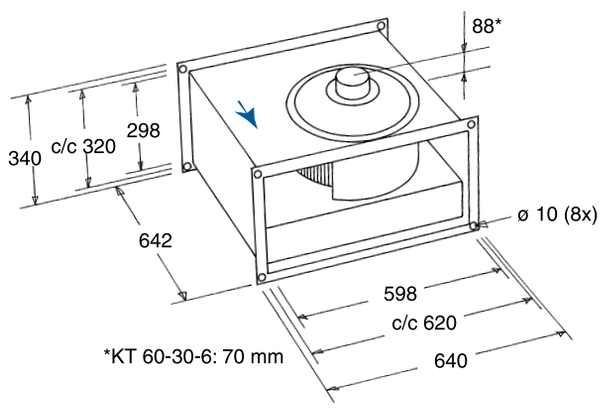

KT 60-30-6

		Октавные полосы частот, Гц								
	Гц	Общ.	63	125	250	500	1k	2k	4k	8k
L_{wA} к входу	дБ(А)	66	58	62	56	55	58	56	54	46
L_{wA} к выходу	дБ(А)	69	54	64	59	62	62	60	59	51
L_{wA} К окружению	дБ(А)	56	37	51	51	48	46	42	40	35
С LDR 60-30										
L_{wA} к входу	дБ(А)	60	58	54	41	35	27	39	40	35
L_{wA} к выходу	дБ(А)	59	54	56	44	42	31	43	45	40

Условия испытаний: q_v = 0,26 м³/с, P_s = 219 Па

Электрические принадлежности

Трансформатор стр. 587

Электронный регулятор стр. 590

Термозащита стр. 599

Изолятор стр. 598

Вентиляторы для прямоугольных каналов

KE/KT 60-35

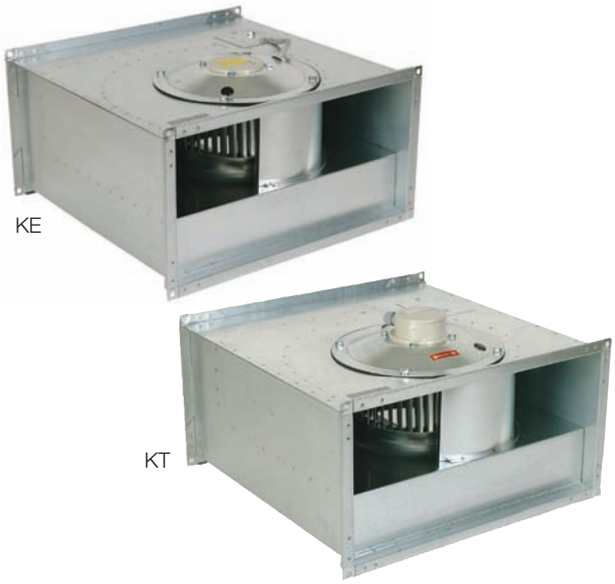

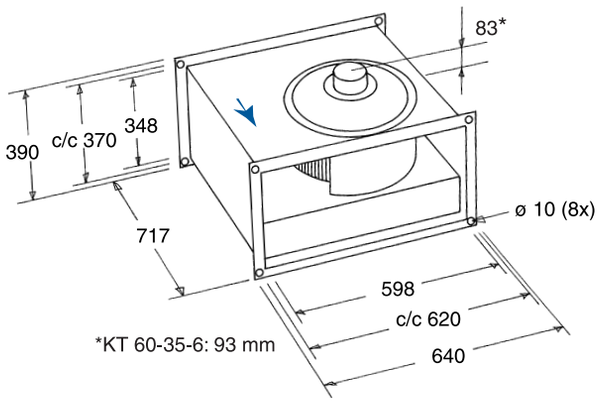

Описание на стр. 106 и 110

		KE 60-35-6	KT 60-35-4	KT 60-35-6
Напряжение/Частота	В/50 Гц	230	400	400
Фазность	~	1	3	3
Потребляемая мощность	Вт	562	2460	910
Ток	А	2,67	4,12	1,81
Макс. расход воздуха	$м^3/с$ ($м^3/час$)	0,67 (2445)	1,31 (4715)	1,05 (3790)
Частота вращения	$мин^{-1}$	545	1250	785
Макс. температура перемещаемого воздуха	°C	40	45	40
Макс. темп. перемещаемого воздуха при регулировании	°C	40	45	40
Уровень звукового давления на расст. 3 м	дБ(А)	51	61	53
Вес	кг	34	38	34
Класс изоляции двигателя		F	B	B
Класс защиты двигателя		IP 54	IP 54	IP 54
Емкость конденсатора	мкФ	8	-	-
Тип термозащиты		S-ET 10	STDT 16	STDT 16
Регулятор скорости, пятиступенчатый	Трансформатор	RTRE 3	RTRD 7	RTRD 2
Регулятор 5-ст., высокая/низкая скорость	Трансформатор	REU 3 + S-ET 10	RTRDU 7	RTRDU 2
Регулятор скорости, бесшаговый	Тиристор	REE 4 + S-ET 10	-	-
Регулятор скорости	Электронный	RET, REP, REPT 6	CXE/AV + PKDT 5	CXE/AV + PKDT 5
Схема подключения, стр. 17-19		6	8	8
Артикул		1480	1499	1497
Цена, €		849,0	948,0	851,0

Принадлежности

DS стр. 616 | VK стр. 616 | SRK стр. 617 | GFL стр. 616 | LDR стр. 614 | WSG стр. 617 | FFK стр. 615 | RB стр. 638 | RBM стр. 640 | VBR стр. 641 | PGK стр. 643

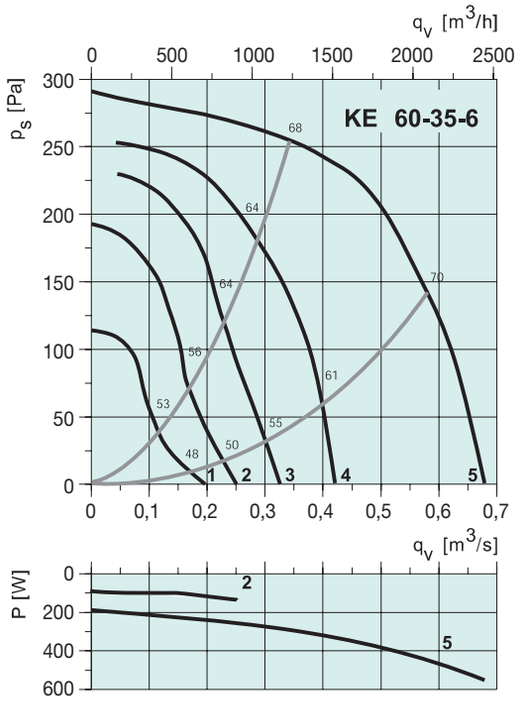

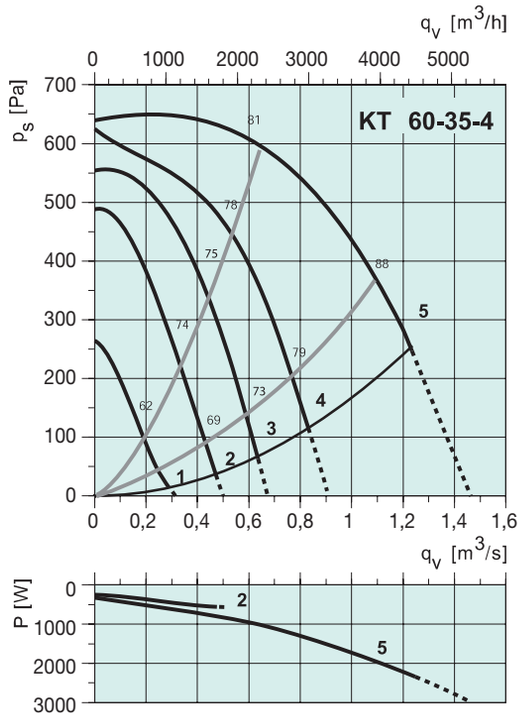

Мин. статический подпор: 250 Па

KE 60-35-6

		Октавные полосы частот, Гц								
	Гц	Общ.	63	125	250	500	1k	2k	4k	8k
L_{wA} к входу	дБ(А)	68	60	62	58	58	59	59	58	51
L_{wA} к выходу	дБ(А)	72	56	62	63	66	65	64	64	55
L_{wA} К окружению	дБ(А)	58	51	51	52	48	51	46	45	37
С LDR 60-35										
L_{wA} к входу	дБ(А)	62	60	55	45	41	41	46	48	43
L_{wA} к выходу	дБ(А)	61	56	55	50	49	47	51	54	47

Условия испытаний: q_v = 0,35 м³/с, P_s = 249 Па

KT 60-35-4

		Октавные полосы частот, Гц								
	Гц	Общ.	63	125	250	500	1k	2k	4k	8k
L_{wA} к входу	дБ(А)	81	72	77	68	69	73	72	69	65
L_{wA} к выходу	дБ(А)	84	67	74	73	76	79	77	75	70
L_{wA} К окружению	дБ(А)	68	49	62	62	60	60	55	52	48
С LDR 60-35										
L_{wA} к входу	дБ(А)	75	72	70	55	52	55	59	59	57
L_{wA} к выходу	дБ(А)	73	67	67	60	59	61	64	65	62

Условия испытаний: q_v = 0,51 м³/с, P_s = 618 Па

KT 60-35-6

		Октавные полосы частот, Гц								
	Гц	Общ.	63	125	250	500	1k	2k	4k	8k
L_{wA} к входу	дБ(А)	71	64	67	58	60	61	60	58	54
L_{wA} к выходу	дБ(А)	74	58	65	63	68	67	65	64	57
L_{wA} К окружению	дБ(А)	60	43	52	56	53	50	46	45	40
С LDR 60-35										
L_{wA} к входу	дБ(А)	66	64	60	45	43	43	47	48	46
L_{wA} к выходу	дБ(А)	63	58	58	50	51	49	52	54	49

Условия испытаний: q_v = 0,44 м³/с, P_s = 279 Па

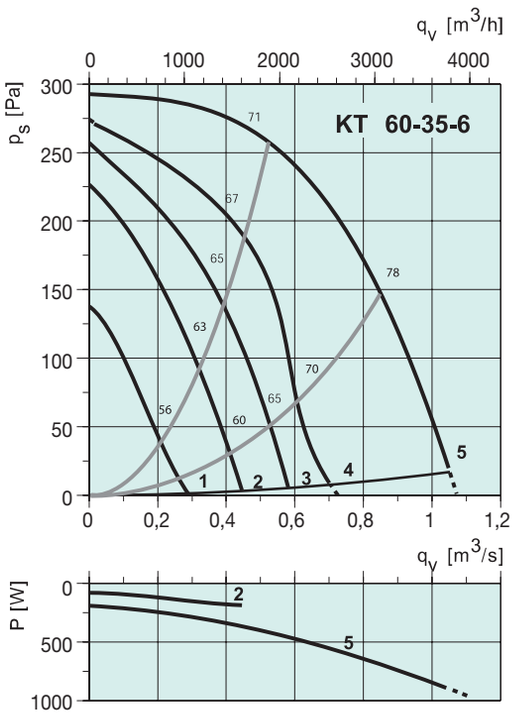

Мин. статический подпор: 15 Па

Электрические принадлежности

Трансформатор стр. 587

Электронный регулятор стр. 589

Электронный регулятор стр. 592

Термозащита стр. 599

Изолятор стр. 598

Вентиляторы для прямоугольных каналов

KT 70-40

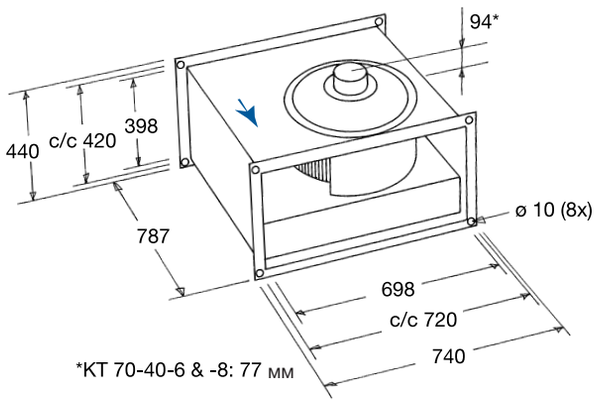

Рекомендации по применению: Для приточно-вытяжных систем вентиляции с воздуховодами прямоугольного сечения, когда пространство для монтажа ограничено.

Конструкция: Корпус изготовлен из оцинкованной листовой стали.

Двигатель: KT оснащены 3-х фазными двигателями с внешним ротором и рабочими колесами с загнутыми вперед лопатками. Для тепловой защиты электродвигателей в обмотки встроены термоконтакты с выводами для подключения внешнего устройства защиты двигателя.

Регулирование скорости: Скорость вентиляторов можно регулировать с помощью 5-ти ступенчатого трансформатора.

Подключение: KT подключаются к встроенной клеммной коробке.

Монтаж: Осуществляется под любым углом относительно оси вентилятора. Вентиляторы KT легко соединяются с воздуховодами при помощи гибких вставок DS.

Сертификаты: Сертификат соответствия РФ

KT		70-40-4	70-40-6	70-40-8
Напряжение/Частота	В/50 Гц	400	400	400
Фазность	~	3	3	3
Потребляемая мощность	Вт	3616	1628	950
Ток	А	6,04	3	1,89
Макс. расход воздуха	$м^3$/с ($м^3$/час)	1,45 (5220)	1,46 (5270)	1,28 (4600)
Частота вращения	$мин^{-1}$	1295	805	660
Макс. температура перемещаемого воздуха	°C	40	50	60
Макс. темп. перемещаемого воздуха при регулировании	°C	40	50	60
Уровень звукового давления на расст. 3 м	дБ(А)	66	56	50
Вес	кг	60	43	39
Класс изоляции двигателя		B	F	B
Класс защиты двигателя		IP 54	IP 54	IP 54
Тип термозащиты		STDT 16	STDT 16	STDT 16
Регулятор скорости, пятиступенчатый	Трансформатор	RTRD 7	RTRD 4	RTRD 2
Регулятор скорости, пятиступенчатый	Трансформатор	RTRDU 7	RTRDU 4	RTRDU 2
Регулятор скорости	Электронный	CXE/AV + PKDM 12	CXE/AV + PKDT 5	CXE/AV + PKDT 5
Схема подключения, стр. 17-19		8	8	8
Артикул		1506	1504	1502
Цена, €		1339,0	1049,0	1073,0

Принадлежности

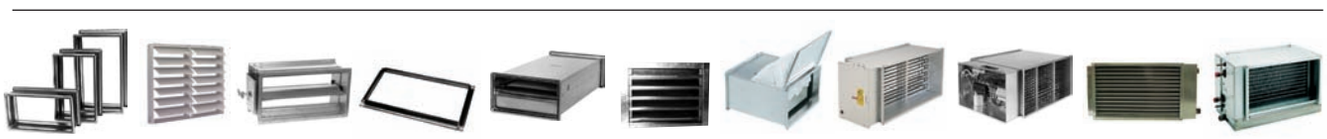

DS	VK	SRK	GFL	LDR	WSG	FFK	RB	RBM	VBR	PGK
стр. 616	стр. 616	стр. 617	стр. 616	стр. 614	стр. 617	стр. 615	стр. 638	стр. 640	стр. 641	стр. 643

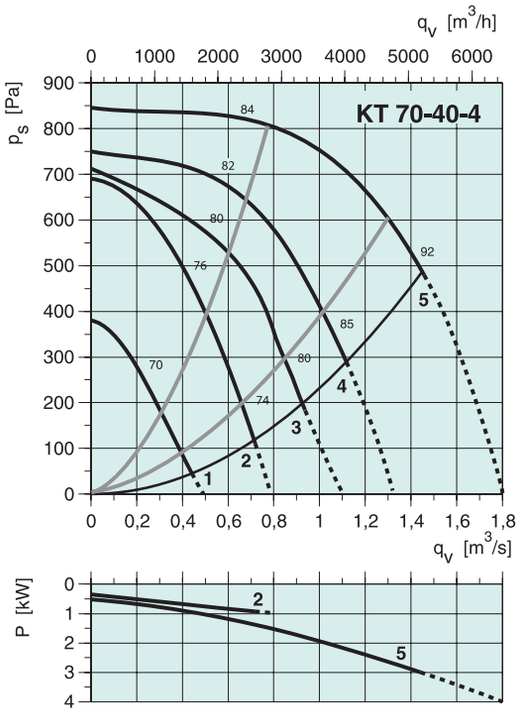

Мин. статический подпор: 490 Па

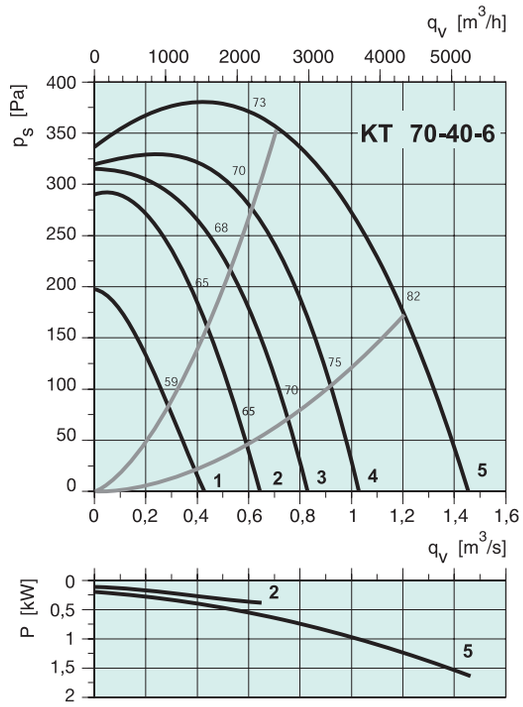

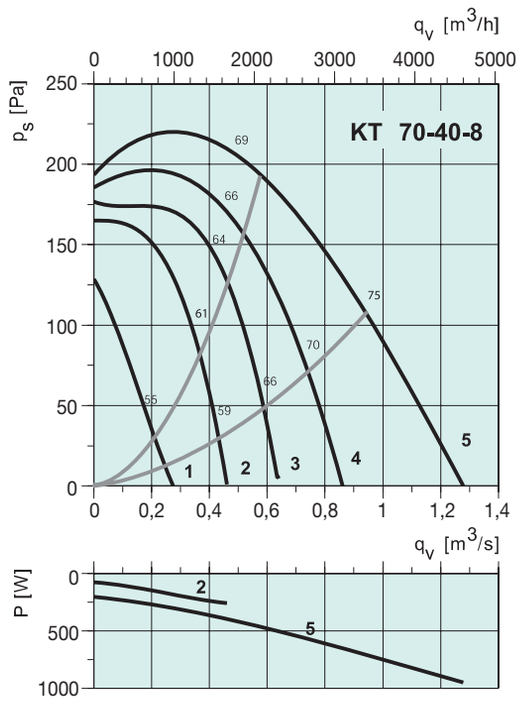

KT 70-40-4

		Октавные полосы частот, Гц								
	Гц	Общ.	63	125	250	500	1k	2k	4k	8k
L_{wA} к входу	дБ(А)	84	79	78	70	70	75	74	71	68
L_{wA} к выходу	дБ(А)	86	73	76	75	79	81	79	77	72
L_{wA} К окружению	дБ(А)	73	56	65	67	65	68	63	63	59
С LDR 70-40										
L_{wA} к входу	дБ(А)	80	79	71	59	56	61	64	63	62
L_{wA} к выходу	дБ(А)	78	73	69	64	65	67	69	69	66

Условия испытаний: q_v = 0,68 м³/с, P_s = 818 Па

KT 70-40-6

		Октавные полосы частот, Гц								
	Гц	Общ.	63	125	250	500	1k	2k	4k	8k
L_{wA} к входу	дБ(А)	73	67	66	60	63	65	63	61	55
L_{wA} к выходу	дБ(А)	77	64	67	65	70	70	68	67	60
L_{wA} К окружению	дБ(А)	63	49	57	57	59	55	50	46	41
С LDR 70-40										
L_{wA} к входу	дБ(А)	68	67	59	49	49	51	53	53	49
L_{wA} к выходу	дБ(А)	68	64	60	54	56	56	58	59	54

Условия испытаний: q_v = 0,54 м³/с, P_s = 397 Па

KT 70-40-8

		Октавные полосы частот, Гц								
	Гц	Общ.	63	125	250	500	1k	2k	4k	8k
L_{wA} к входу	дБ(А)	69	61	62	59	60	61	60	59	51
L_{wA} к выходу	дБ(А)	73	55	61	63	69	66	65	64	55
L_{wA} К окружению	дБ(А)	57	35	49	51	50	51	45	42	36
С LDR 70-40										
L_{wA} к входу	дБ(А)	63	61	55	48	46	47	50	51	45
L_{wA} к выходу	дБ(А)	63	55	54	52	55	52	55	56	49

Условия испытаний: q_v = 0,48 м³/с, P_s = 207 Па

Электрические принадлежности

Трансформатор стр. 587

Электронный регулятор стр. 590

Термозащита стр. 599

Изолятор стр. 598

Вентиляторы для прямоугольных каналов

KT 80-50

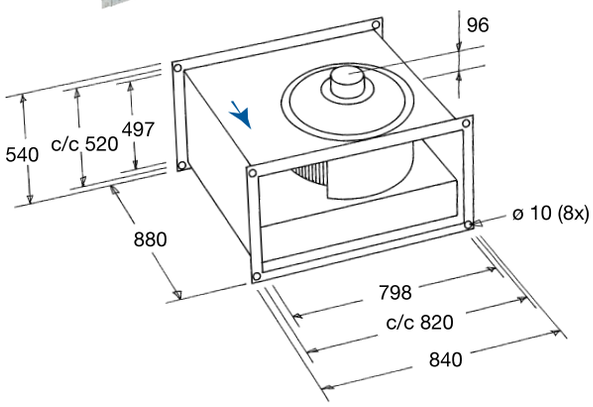

Рекомендации по применению: Для приточно-вытяжных систем вентиляции с воздуховодами прямоугольного сечения, когда пространство для монтажа ограничено.

Конструкция: Корпус изготовлен из оцинкованной листовой стали.

Двигатель: KT оснащены 3-х фазными двигателями с внешним ротором и рабочими колесами с загнутыми вперед лопатками. Для тепловой защиты электродвигателей в обмотки встроены термоконтакты с выводами для подключения внешнего устройства защиты двигателя.

Регулирование скорости: Скорость вентиляторов можно регулировать с помощью 5-ти ступенчатого трансформатора.

Подключение: KT подключаются к встроенной клеммной коробке.

Монтаж: Осуществляется под любым углом относительно оси вентилятора. Вентиляторы KT легко соединяются с воздуховодами при помощи гибких вставок DS.

Сертификаты: Сертификат соответствия РФ

KT		80-50-4	80-50-6	80-50-8
Напряжение/Частота	В/50 Гц	400	400	400
Фазность	~	3	3	3
Потребляемая мощность	Вт	4920	2670	1140
Ток	А	8,10	4,91	2,40
Макс. расход воздуха	$м^3$/с ($м^3$/час)	1,93 (6960)	2,10 (7550)	1,49 (5380)
Частота вращения	$мин^{-1}$	1310	840	555
Макс. температура перемещаемого воздуха	°C	50	60	40
Макс. темп. перемещаемого воздуха при регулировании	°C	50	60	40
Уровень звукового давления на расст. 3 м	дБ(А)	68	60	59
Вес	кг	78	71	63
Класс изоляции двигателя		B	B	B
Класс защиты двигателя		IP 54	IP 54	IP 54
Тип термозащиты		STDT 16	STDT 16	STDT 16
Регулятор скорости, пятиступенчатый	Трансформатор	RTRD 14	RTRD 7	RTRD 4
Регулятор 5-ст., высокая/низкая скорость	Трансформатор	-	RTRDU 7	RTRDU 4
Регулятор скорости	Электронный	CXE/AV + PKDM 12	CXE/AV + PKDT 5	CXE/AV + PKDT 5
Схема подключения, стр. 17-19		8	8	8
Артикул		1513	1511	1509
Цена, €		1630,0	1440,0	1320,0

Принадлежности

DS
стр. 616

VK
стр. 616

SRK
стр. 617

GFL
стр. 616

LDR
стр. 614

WSG
стр. 617

FFK
стр. 615

RB
стр. 638

VBR
стр. 641

PGK
стр. 643

Вентиляторы для прямоугольных каналов

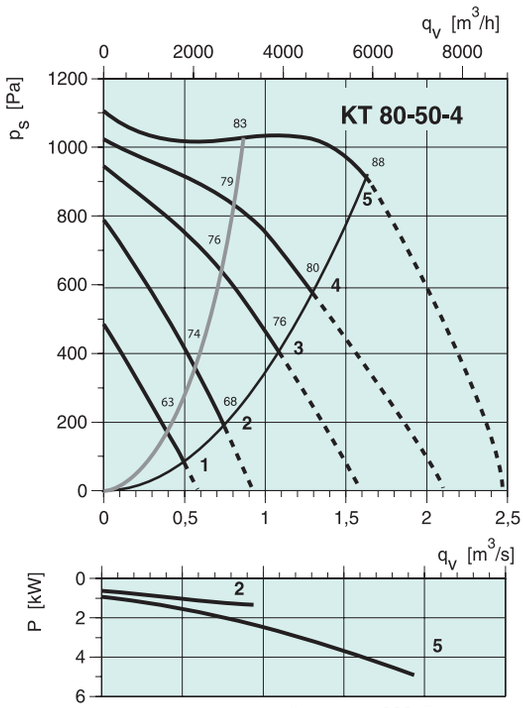

Мин. статический подпор: 900 Па

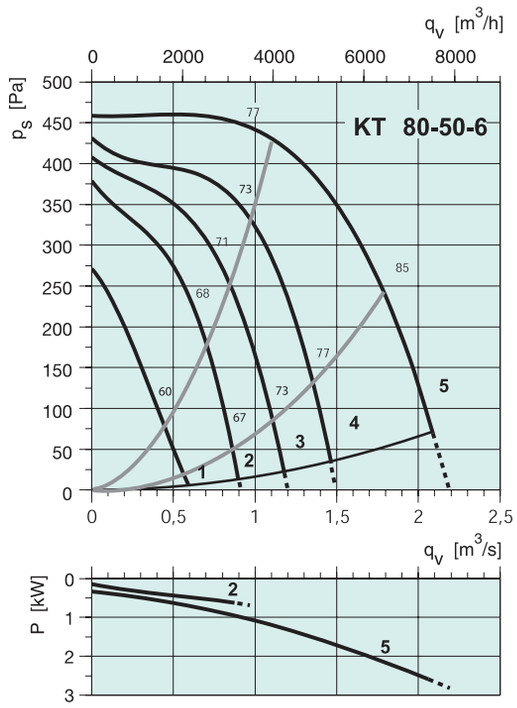

Мин. статический подпор: 70 Па

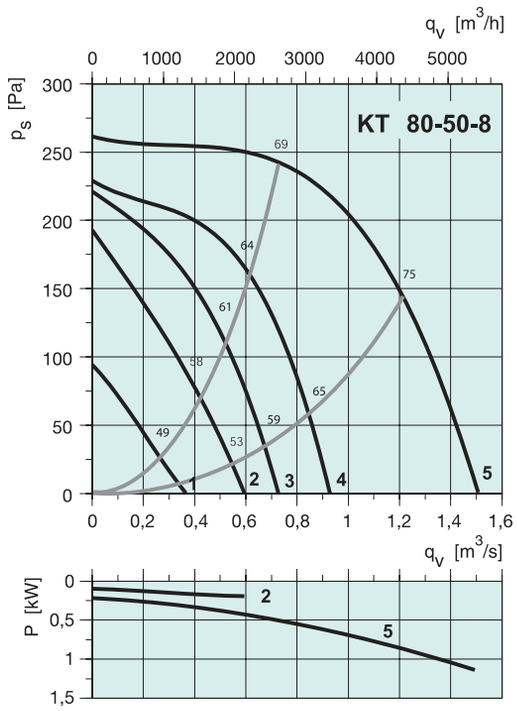

KT 80-50-4

		Октавные полосы частот, Гц								
	Гц	Общ.	63	125	250	500	1k	2k	4k	8k
L_{WA} к входу	дБ(А)	83	72	75	75	71	76	75	71	67
L_{WA} к выходу	дБ(А)	90	71	78	77	82	86	84	81	75
L_{WA} К окружению	дБ(А)	75	57	68	69	67	69	64	60	58
С LDR 80-50										
L_{WA} к входу	дБ(А)	76	72	69	67	61	65	67	65	64
L_{WA} к выходу	дБ(А)	82	71	72	69	72	75	76	75	72

Условия испытаний: q_v = 1,05 м³/с, P_s = 1045 Па

KT 80-50-6

		Октавные полосы частот, Гц								
	Гц	Общ.	63	125	250	500	1k	2k	4k	8k
L_{WA} к входу	дБ(А)	77	65	68	65	69	72	71	67	61
L_{WA} к выходу	дБ(А)	82	63	68	69	77	76	75	72	66
L_{WA} К окружению	дБ(А)	67	49	57	60	62	60	55	51	50
С LDR 80-50										
L_{WA} к входу	дБ(А)	70	65	62	57	59	61	63	61	58
L_{WA} к выходу	дБ(А)	74	63	62	61	67	65	67	66	63

Условия испытаний: q_v = 0,98 м³/с, P_s = 458 Па

KT 80-50-8

		Октавные полосы частот, Гц								
	Гц	Общ.	63	125	250	500	1k	2k	4k	8k
L_{WA} к входу	дБ(А)	69	60	60	59	59	62	62	58	50
L_{WA} к выходу	дБ(А)	73	55	60	63	68	66	66	64	54
L_{WA} К окружению	дБ(А)	66	46	52	56	55	53	54	57	64
С LDR 80-50										
L_{WA} к входу	дБ(А)	63	60	54	51	49	51	54	52	47
L_{WA} к выходу	дБ(А)	65	55	54	55	58	55	58	58	51

Условия испытаний: q_v = 0,71 м³/с, P_s = 251 Па

Электрические принадлежности

Трансформатор стр. 587

Электронный регулятор стр. 590

Термозащита стр. 599

Изолятор стр. 598

Вентиляторы для прямоугольных каналов

KT 100-50

Рекомендации по применению: Для приточно-вытяжных систем вентиляции с воздуховодами прямоугольного сечения, когда пространство для монтажа ограничено.

Конструкция: Корпус изготовлен из оцинкованной листовой стали.

Двигатель: KT оснащены 3-х фазными двигателями с внешним ротором и рабочими колесами с загнутыми вперед лопатками. Для тепловой защиты электродвигателей в обмотки встроены термоконтакты с выводами для подключения внешнего устройства защиты двигателя.

Регулирование скорости: Скорость вентиляторов можно регулировать с помощью 5-ти ступенчатого трансформатора.

Подключение: KT подключаются к встроенной клеммной коробке.

Монтаж: Осуществляется под любым углом относительно оси вентилятора. Вентиляторы KT легко соединяются с воздуховодами при помощи гибких вставок DS.

Сертификаты: Сертификат соответствия РФ

KT		100-50-6	100-50-8
Напряжение/Частота	В/50 Гц	400	400
Фазность	~	3	3
Потребляемая мощность	Вт	3810	2290
Ток	А	6,79	4,67
Макс. расход воздуха	$м^3/с$ ($м^3/час$)	2,47 (8895)	2,29 (8260)
Частота вращения	$мин^{-1}$	835	615
Макс. температура перемещаемого воздуха	°C	40	40
Макс. темп. перемещаемого воздуха при регулировании	°C	40	40
Уровень звукового давления на расст. 3 м	дБ(А)	62	58
Вес	кг	95	95
Класс изоляции двигателя		F	F
Класс защиты двигателя		IP 54	IP 54
Тип термозащиты		STDT 16	STDT 16
Регулятор скорости, пятиступенчатый	Трансформатор	RTRD 7	RTRD 7
Регулятор 5-ст., высокая/низкая скорость	Трансформатор	RTRDU 7	RTRDU 7
Регулятор скорости	Электронный	CXE/AV + PKDM 12	CXE/AV + PKDT 5
Схема подключения, стр. 17-19		8	8
Артикул		1516	1514
Цена, €		1749,0	1759,0

Принадлежности

DS
стр. 616

VK
стр. 616

SRK
стр. 617

LDR
стр. 614

WSG
стр. 617

FFK
стр. 615

RB
стр. 638

VBR
стр. 641

PGK
стр. 643

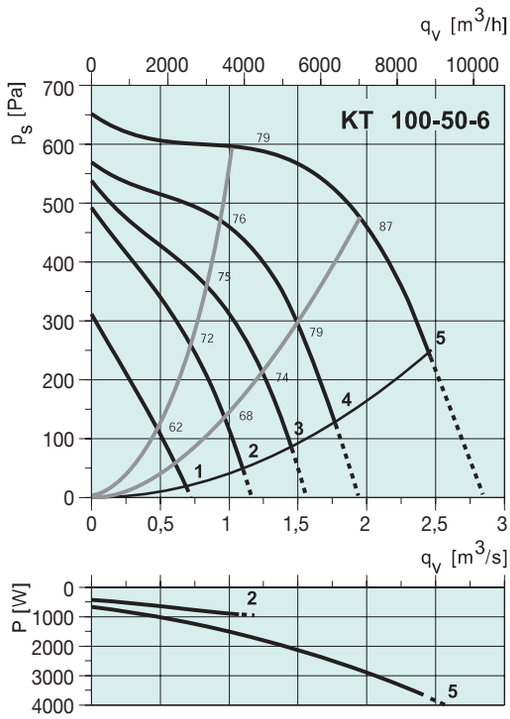

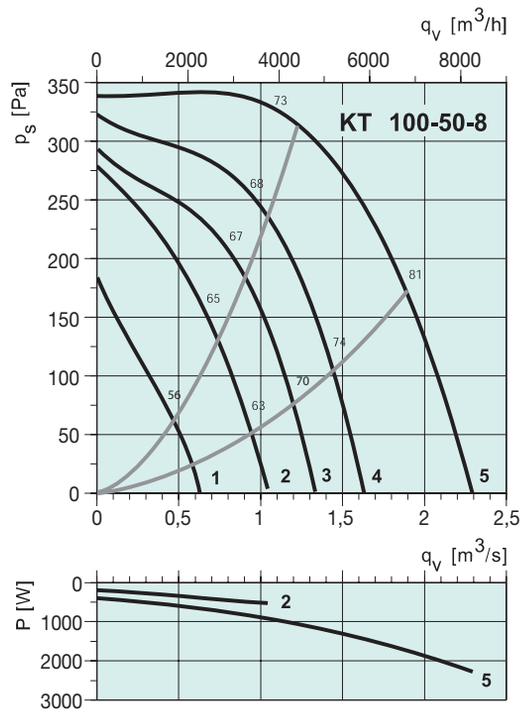

Мин. статический подпор: 250 Па

KT 100-50-6

		Октавные полосы частот, Гц								
	Гц	Общ.	63	125	250	500	1k	2k	4k	8k
L_{wA} к входу	дБ(А)	79	72	69	65	71	72	72	69	65
L_{wA} к выходу	дБ(А)	84	69	72	72	78	79	77	74	69
L_{wA} К окружению	дБ(А)	69	54	65	61	63	61	58	53	53
С LDR 100-50										
L_{wA} к входу	дБ(А)	74	72	63	57	61	61	64	63	62
L_{wA} к выходу	дБ(А)	77	69	66	64	68	68	69	68	66

Условия испытаний: q_v = 1,14 м³/с, P_s = 613 Па

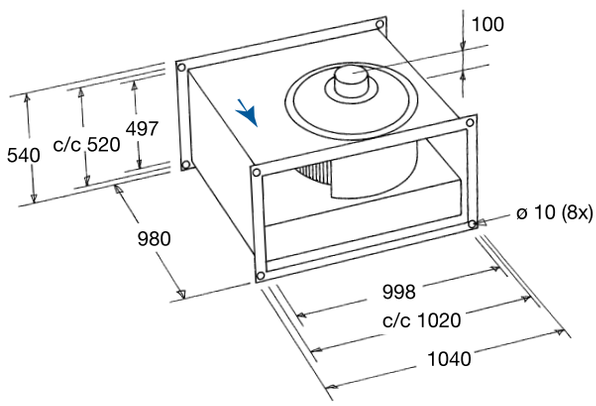

KT 100-50-8

		Октавные полосы частот, Гц								
	Гц	Общ.	63	125	250	500	1k	2k	4k	8k
L_{wA} к входу	дБ(А)	73	65	63	61	65	65	66	63	56
L_{wA} к выходу	дБ(А)	78	62	64	67	72	71	71	68	61
L_{wA} К окружению	дБ(А)	65	47	56	59	59	57	56	54	46
С LDR 100-50										
L_{wA} к входу	дБ(А)	68	65	57	53	55	54	58	57	53
L_{wA} к выходу	дБ(А)	70	62	58	59	62	60	63	62	58

Условия испытаний: q_v = 1,02 м³/с, P_s = 331 Па

Электрические принадлежности

Трансформатор стр. 587

Электронный регулятор стр. 590

Термозащита стр. 599

Изолятор стр. 598