Вентиляторы для круглых каналов

KD 200 L1 / 250 M1

Рекомендации по применению: Приточно-вытяжные системы вентиляции, когда необходимо перемещать большие объемы воздуха с относительно высоким статическим давлением и низким уровнем шума.

Конструкция: Корпус KD компактен, изготовлен из оцинкованной листовой стали и покрашен порошковой краской синего цвета. На корпусе имеются монтажные скобы для удобного монтажа.

Двигатель: Применяются двигатели с внешним ротором и новым типом диагональных лопастей, что позволяет уменьшить габариты вентиляторов. Двигатели снабжены встроенными термоконтактами с электрическим перезапуском для защиты от перегрева.

Регулирование скорости: Скорость вентиляторов можно регулировать с помощью бесступенчатого тиристора или 5-ти ступенчатого трансформатора.

Монтаж: Вентиляторы KD устанавливаются непосредственно в воздуховодах круглого сечения. Монтаж осуществляется под любым углом относительно оси вентилятора, хомуты FK упрощают монтаж и демонтаж, а также предотвращают передачу вибрации на воздуховоды.

Сертификаты: Сертификат соответствия РФ

KD		200 L1	250 M1
Напряжение/Частота	В/50 Гц	230	230
Фазность	~	1	1
Потребляемая мощность	Вт	256	255
Ток	А	1,14	1,13
Макс. расход воздуха	$м^3/с$ ($м^3/час$)	0,37 (1320)	0,40 (1425)
Частота вращения	$мин^{-1}$	2565	2565
Макс. температура перемещаемого воздуха	°C	55	55
Макс. темп. перемещаемого воздуха при регулировании	°C	45	45
Уровень звукового давления на расст. 3 м	дБ(А)	53	54
Вес	кг	7	7
Класс изоляции двигателя		F	F
Класс защиты двигателя		IP 44	IP 44
Емкость конденсатора	мкФ	6	6
Тип термозащиты		встроенная	встроенная
Регулятор скорости, пятиступенчатый	Трансформатор	RE 1,5	RE 1,5
Регулятор 5-ст., высокая/низкая скорость	Трансформатор	REU 1,5	REU 1,5
Регулятор скорости, бесшаговый	Тиристор	REE 2	REE 2
Регулятор скорости	Электронный	RET, REP, REPT 6	RET, REP, REPT 6
Схема подключения, стр. 17-19		2	2
Артикул		1284	1285
Цена, €		407,0	407,0

Принадлежности

FK
стр. 608

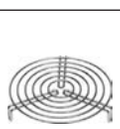
SG
стр. 608

VK
стр. 609

VKK
стр. 609

RSK
стр. 608

LDC
стр. 613

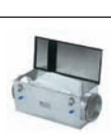
FFR
стр. 611

FGR
стр. 610

IGK/IGC
стр. 610-611

CB
стр. 631

CBM
стр. 633

Вентиляторы для круглых каналов

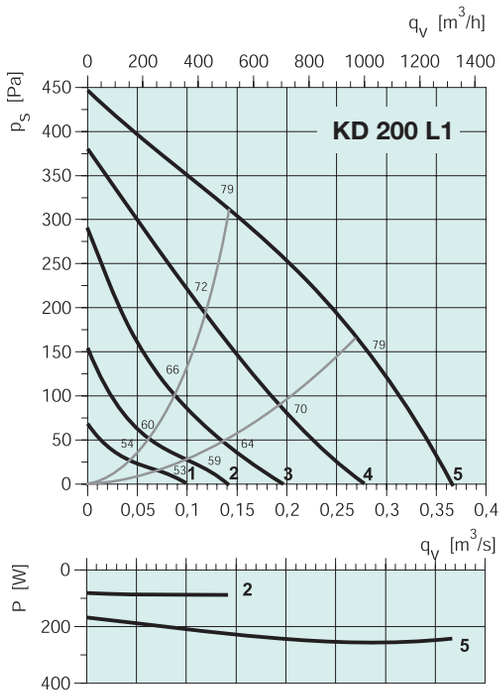

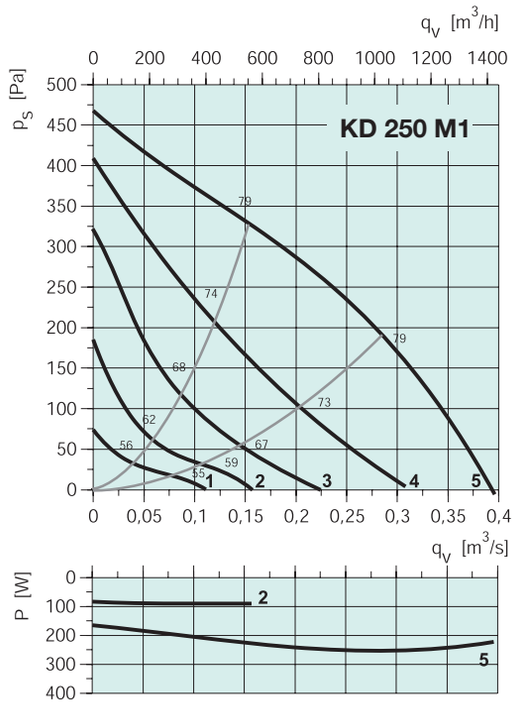

KD 200 L1

		Октавные полосы частот, Гц								
	Гц	Общ.	63	125	250	500	1k	2k	4k	8k
L_{wA} к входу	дБ(А)	79	60	70	72	76	70	64	63	57
L_{wA} к выходу	дБ(А)	84	55	70	76	76	75	78	75	73
L_{wA} К окружению	дБ(А)	60	26	26	45	55	56	53	48	38
С LDC 200-900										
L_{wA} к входу	дБ(А)	66	60	63	59	52	39	20	32	37
L_{wA} к выходу	дБ(А)	67	55	63	63	52	44	34	44	53

Условия испытаний: q_v = 0,2 м³/с, P_s = 256 Па

KD 250 M1

		Октавные полосы частот, Гц								
	Гц	Общ.	63	125	250	500	1k	2k	4k	8k
L_{wA} к входу	дБ(А)	79	55	67	70	76	72	66	65	61
L_{wA} к выходу	дБ(А)	79	55	70	72	74	72	71	65	58
L_{wA} К окружению	дБ(А)	61	22	27	42	56	56	53	50	43
С LDC 250-900										
L_{wA} к входу	дБ(А)	64	55	61	59	55	45	27	40	42
L_{wA} к выходу	дБ(А)	66	55	64	61	53	45	32	40	39

Условия испытаний: q_v = 0,23 м³/с, P_s = 261 Па

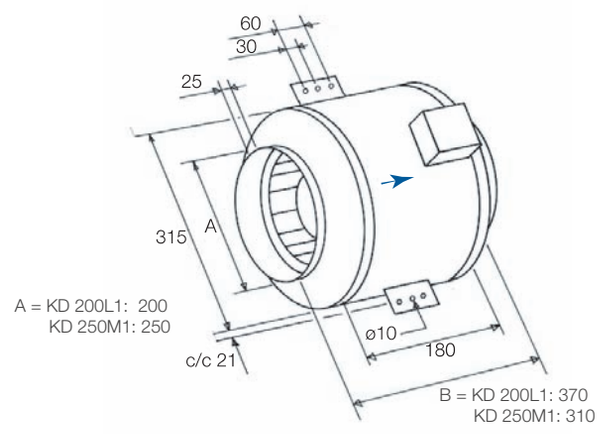

Электрические принадлежности

VBF
стр. 634

VBC
стр. 634

CWK
стр. 637

Трансформатор
стр. 586-587

Тиристор
стр. 589

Электронный регу-
лятор стр. 592

Изолятор
стр. 598

Вентиляторы для круглых каналов

KD 250 L1 / 315 L1

Рекомендации по применению: Приточно-вытяжные системы вентиляции, когда необходимо перемещать большие объемы воздуха с относительно высоким статическим давлением и низким уровнем шума.

Конструкция: Корпус KD компактен, изготовлен из оцинкованной листовой стали и покрашен порошковой краской синего цвета. На корпусе имеются монтажные скобы для удобного монтажа.

Двигатель: Применяются двигатели с внешним ротором и новым типом диагональных лопастей, что позволяет уменьшить габариты вентиляторов. Двигатели снабжены встроенными термоконтактами с электрическим перезапуском для защиты от перегрева.

Регулирование скорости: Скорость вентиляторов можно регулировать с помощью бесступенчатого тиристора или 5-ти ступенчатого трансформатора.

Монтаж: Вентиляторы KD устанавливаются непосредственно в воздуховодах круглого сечения. Монтаж осуществляется под любым углом относительно оси вентилятора, хомуты FK упрощают монтаж и демонтаж, а также предотвращают передачу вибрации на воздуховоды.

Сертификаты: Сертификат соответствия РФ

KD		250 L1	315 L1
Напряжение/Частота	В/50 Гц	230	230
Фазность	~	1	1
Потребляемая мощность	Вт	370	372
Ток	А	1,61	1,62
Макс. расход воздуха	$м^3/с$ ($м^3/час$)	0,55 (1985)	0,59 (2135)
Частота вращения	$мин^{-1}$	2595	2590
Макс. температура перемещаемого воздуха	°C	70	70
Макс. темп. перемещаемого воздуха при регулировании	°C	70	70
Уровень звукового давления на расст. 3 м	дБ(А)	55	53
Вес	кг	10	9
Класс изоляции двигателя		F	F
Класс защиты двигателя		IP 44	IP 44
Емкость конденсатора	мкФ	10	10
Тип термозащиты		встроенная	встроенная
Регулятор скорости, пятиступенчатый	Трансформатор	RE 3	RE 3
Регулятор 5-ст., высокая/низкая скорость	Трансформатор	REU 3	REU 3
Регулятор скорости, бесшаговый	Тиристор	REE 2	REE 2
Регулятор скорости	Электронный	RET, REP, REPT 6	RET, REP, REPT 6
Схема подключения, стр. 17-19		2	2
Артикул		1286	1288
Цена, €		468,0	468,0

Принадлежности

FK
стр. 608

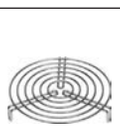
SG
стр. 608

VK
стр. 609

VKK
стр. 609

RSK
стр. 608

LDC
стр. 613

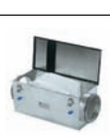
FFR
стр. 611

FGR
стр. 610

IGC
стр. 610

CB
стр. 631

CBM
стр. 633

Вентиляторы для круглых каналов

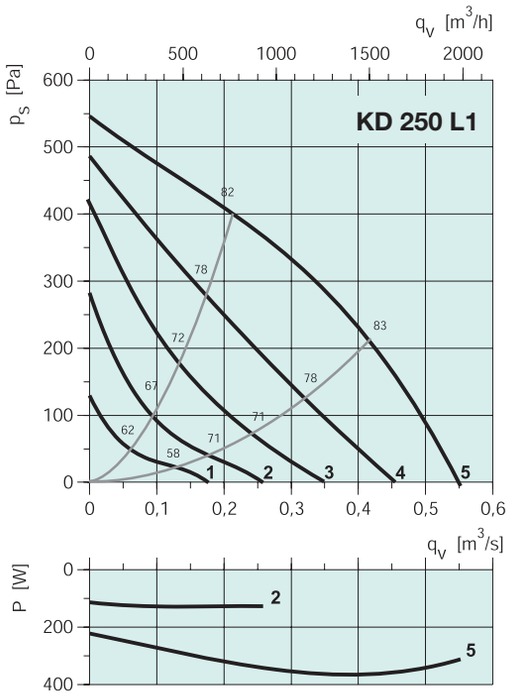

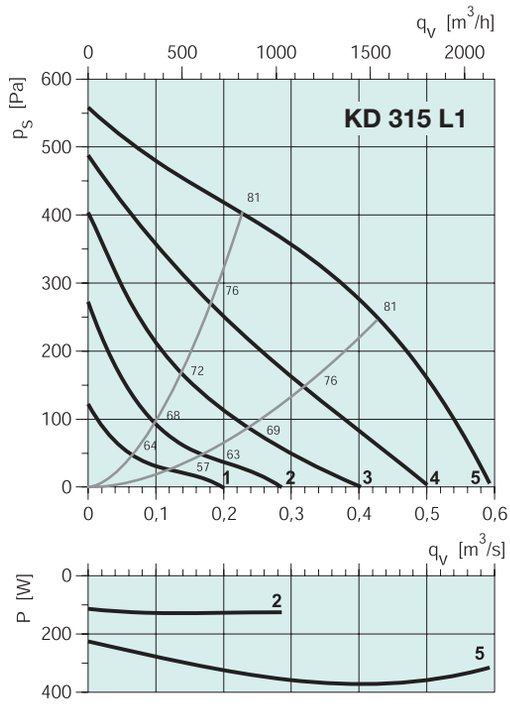

KD 250 L1

		Октавные полосы частот, Гц								
	Гц	Общ.	63	125	250	500	1k	2k	4k	8k
L_{wA} к входу	дБ(А)	82	55	73	76	78	74	71	71	64
L_{wA} к выходу	дБ(А)	82	57	71	72	76	73	76	70	63
L_{wA} К окружению	дБ(А)	62	28	34	43	61	49	47	50	37
С LDC 250-900										
L_{wA} к входу	дБ(А)	70	55	67	65	57	47	32	46	45
L_{wA} к выходу	дБ(А)	67	57	65	61	55	46	37	45	44

Условия испытаний: q_v = 0,34 м³/с, P_s = 296 Па

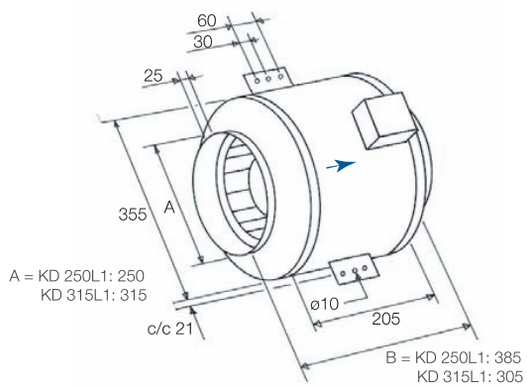

KD 315 L1

		Октавные полосы частот, Гц								
	Гц	Общ.	63	125	250	500	1k	2k	4k	8k
L_{wA} к входу	дБ(А)	81	58	70	73	76	74	71	69	66
L_{wA} к выходу	дБ(А)	81	54	69	72	74	75	76	71	65
L_{wA} К окружению	дБ(А)	60	33	32	41	59	50	47	48	39
С LDC 315-900										
L_{wA} к входу	дБ(А)	69	58	65	64	58	51	39	46	44
L_{wA} к выходу	дБ(А)	67	54	64	63	56	52	44	51	47

Условия испытаний: q_v = 0,36 м³/с, P_s = 310 Па

Электрические принадлежности

VBF
стр. 634

VBC
стр. 634

CWK
стр. 637

Трансформатор
стр. 586-587

Тиристор
стр. 589

Электронный регу-
лятор стр. 592

Изолятор
стр. 598

Вентиляторы для круглых каналов

KD 315 M1 / 355 S1

Рекомендации по применению: Приточно-вытяжные системы вентиляции, когда необходимо перемещать большие объемы воздуха с относительно высоким статическим давлением и низким уровнем шума. Лучший выбор для воздуховодов диаметром более 315 мм.

Конструкция: Корпус KD компактен, изготовлен из оцинкованной листовой стали и покрашен порошковой краской синего цвета. На корпусе имеются монтажные скобы для облегчения монтажа.

Двигатель: Применяются двигатели с внешним ротором и новым типом диагональных лопастей, что позволяет уменьшить габариты вентиляторов. Двигатели снабжены встроенными термоконтактами с электрическим перезапуском для защиты от перегрева.

Регулирование скорости: Скорость вентиляторов можно регулировать с помощью бесступенчатого тиристора или 5-ти ступенчатого трансформатора.

Монтаж: Вентиляторы KD устанавливаются непосредственно в воздуховодах круглого сечения. Монтаж осуществляется под любым углом относительно оси вентилятора, хомуты FK упрощают монтаж и демонтаж, а также предотвращают передачу вибрации на воздуховоды.

Сертификаты: Сертификат соответствия РФ

KD		315 M1	355 S1
Напряжение/Частота	В/50 Гц	230	230
Фазность	~	1	1
Потребляемая мощность	Вт	252	373
Ток	А	1,12	1,62
Макс. расход воздуха	$м^3/с$ ($м^3/час$)	0,39 (1415)	0,60 (2150)
Частота вращения	$мин^{-1}$	2575	2590
Макс. температура перемещаемого воздуха	°C	55	70
Макс. темп. перемещаемого воздуха при регулировании	°C	45	70
Уровень звукового давления на расст. 3 м	дБ(А)	58	53
Вес	кг	7	9
Класс изоляции двигателя		F	F
Класс защиты двигателя		IP 44	IP 44
Емкость конденсатора	мкФ	6	10
Тип термозащиты		встроенная	встроенная
Регулятор скорости, пятиступенчатый	Трансформатор	RE 1,5	RE 3
Регулятор 5-ст., высокая/низкая скорость	Трансформатор	REU 1,5	REU 3
Регулятор скорости, бесшаговый	Тиристор	REE 2	REE 2
Регулятор скорости	Электронный	RET, REP, REPT 6	RET, REP, REPT 6
Схема подключения, стр. 17-19		2	2
Артикул		1287	1291
Цена, €		407,0	468,0

Принадлежности

FK стр. 608 | SG стр. 608 | VK стр. 609 | VKK стр. 609 | RSK стр. 608 | LDC стр. 613 | FFR стр. 611 | FGR стр. 610 | IGC стр. 610 | CB стр. 631 | CBM стр. 633

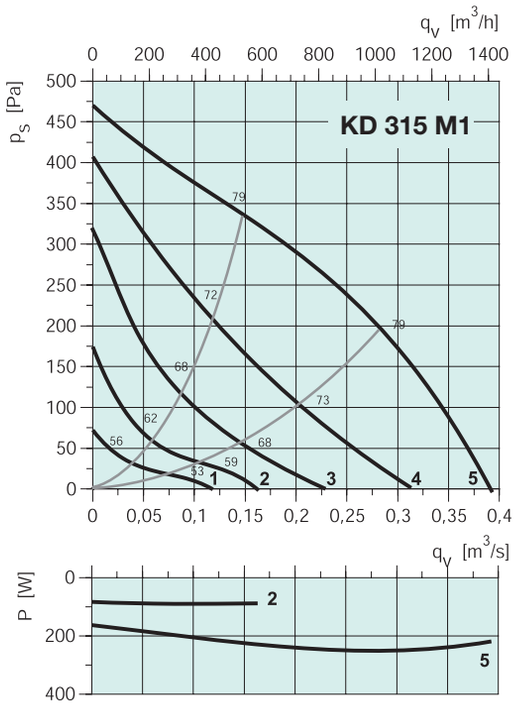

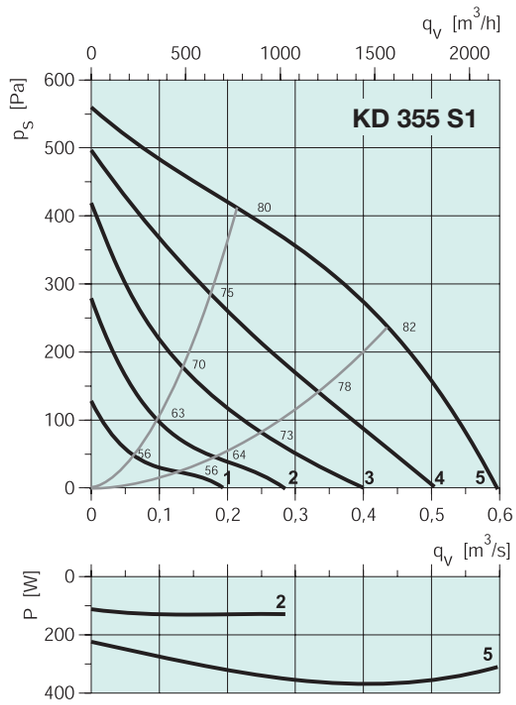

KD 315 M1

		Октавные полосы частот, Гц								
	Гц	Общ.	63	125	250	500	1k	2k	4k	8k
L_{wA} к входу	дБ(А)	79	53	65	70	76	73	67	66	62
L_{wA} к выходу	дБ(А)	81	59	70	72	76	75	74	67	60
L_{wA} К окружению	дБ(А)	65	36	29	39	65	50	46	45	39
С LDC 315-900										
L_{wA} к входу	дБ(А)	65	53	60	61	58	50	35	46	44
L_{wA} к выходу	дБ(А)	68	59	65	63	58	52	42	47	42

Условия испытаний: q_v = 0,23 м³/с, P_s = 263 Па

KD 355 S1

		Октавные полосы частот, Гц								
	Гц	Общ.	63	125	250	500	1k	2k	4k	8k
L_{wA} к входу	дБ(А)	80	56	69	70	75	74	72	70	68
L_{wA} к выходу	дБ(А)	83	57	69	69	76	77	78	72	66
L_{wA} К окружению	дБ(А)	60	32	32	39	59	49	48	49	40
С LDC 355-900										
L_{wA} к входу	дБ(А)	68	56	65	62	59	53	44	51	51
L_{wA} к выходу	дБ(А)	68	57	65	61	60	56	50	53	49

Условия испытаний: q_v = 0,37 м³/с, P_s = 305 Па

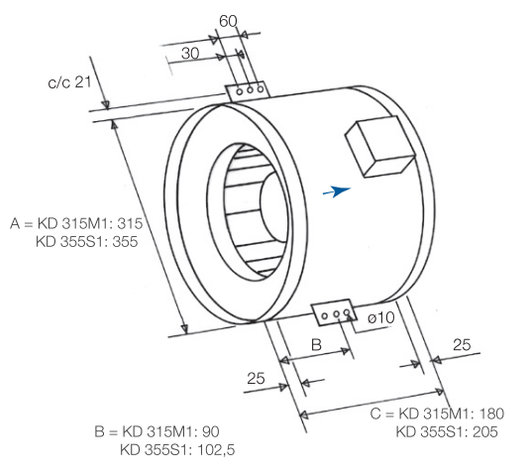

Электрические принадлежности

VBF
стр. 634

VBC
стр. 634

CWK
стр. 637

Трансформатор
стр. 586-587

Тиристор
стр. 589

Электронный регулятор
стр. 592

Изолятор
стр. 598

Вентиляторы для круглых каналов

KD 315 XL1 / 355 M1

Рекомендации по применению: Приточно-вытяжные системы вентиляции, когда необходимо перемещать большие объемы воздуха с относительно высоким статическим давлением и низким уровнем шума. Лучший выбор для воздуховодов диаметром более 315 мм.

Конструкция: Корпус KD компактен, изготовлен из оцинкованной листовой стали и покрашен порошковой краской синего цвета. На корпусе имеются монтажные скобы для облегчения монтажа.

Двигатель: Применяются двигатели с внешним ротором и новым типом диагональных лопастей, что позволяет уменьшить габариты вентиляторов. Для тепловой защиты электродвигатели снабжены встроенными термоконтактами с выводами для подсоединения внешнего устройства защиты.

Регулирование скорости: Скорость вентиляторов можно регулировать с помощью бесступенчатого тиристора или 5-ти ступенчатого трансформатора.

Монтаж: Вентиляторы KD устанавливаются непосредственно в воздуховодах круглого сечения. Монтаж осуществляется под любым углом относительно оси вентилятора, хомуты FK упрощают монтаж и демонтаж, а также предотвращают передачу вибрации на воздуховоды.

Сертификаты: Сертификат соответствия РФ

KD		315 XL1	355 M1
Напряжение/Частота	В/50 Гц	230	230
Фазность	~	1	1
Потребляемая мощность	Вт	275	275
Ток	А	1,29	1,3
Макс. расход воздуха	$м^3/с$ ($м^3/час$)	0,77 (2765)	0,85 (3055)
Частота вращения	$мин^{-1}$	1375	1375
Макс. температура перемещаемого воздуха	°C	70	70
Макс. темп. перемещаемого воздуха при регулировании	°C	70	70
Уровень звукового давления на расст. 3 м	дБ(А)	52	50
Вес	кг	16	15
Класс изоляции двигателя		F	F
Класс защиты двигателя		IP 54	IP 54
Емкость конденсатора	мкФ	6	6
Тип термозащиты		S-ET 10	S-ET 10
Регулятор скорости, пятиступенчатый	Трансформатор	RTRE 3	RTRE 3
Регулятор 5-ст., высокая/низкая скорость	Трансформатор	REU 3 + S-ET 10	REU 3 + S-ET 10
Регулятор скорости, бесшаговый	Тиристор	REE 2 + S-ET 10	REE 2 + S-ET 10
Регулятор скорости	Электронный	RET, REP, REPT 6	RET, REP, REPT 6
Схема подключения, стр. 17-19		6	6
Артикул		1289	1292
Цена, €		658,0	658,0

Принадлежности

FK
стр. 608

SG
стр. 608

VK
стр. 609

VKK
стр. 609

RSK
стр. 608

LDC
стр. 613

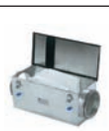
FFR
стр. 611

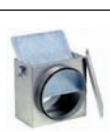
FGR
стр. 610

IGC
стр. 610

CB
стр. 631

CBM
стр. 633

Вентиляторы для круглых каналов

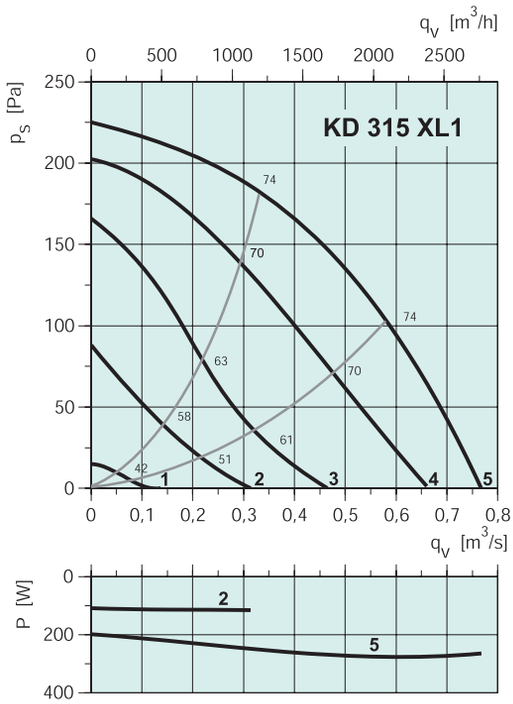

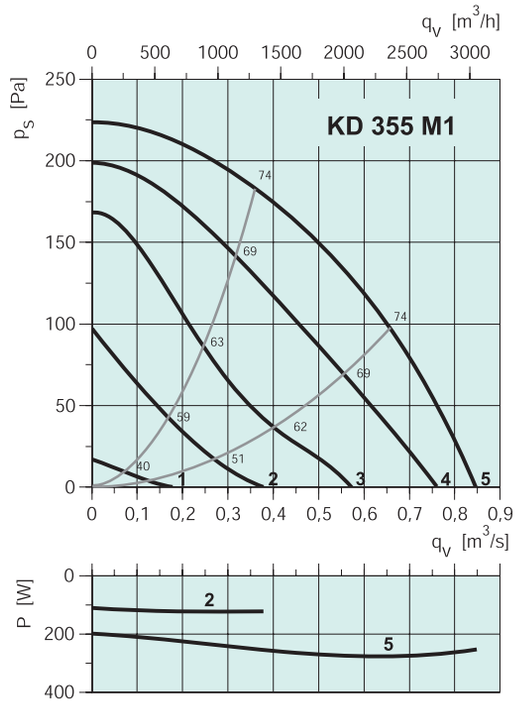

KD 315 XL1

		Октавные полосы частот, Гц								
	Гц	Общ.	63	125	250	500	1k	2k	4k	8k
L_{wA} к входу	дБ(А)	74	59	65	69	70	68	61	56	46
L_{wA} к выходу	дБ(А)	75	61	70	67	68	69	66	56	47
L_{wA} К окружению	дБ(А)	59	35	41	51	52	54	52	38	27
С LDC 315-900										
L_{wA} к входу	дБ(А)	65	59	60	60	52	45	29	36	28
L_{wA} к выходу	дБ(А)	67	61	65	58	50	46	34	36	29

Условия испытаний: q_v = 0,48 м³/с, P_s = 143 Па

KD 355 M1

		Октавные полосы частот, Гц								
	Гц	Общ.	63	125	250	500	1k	2k	4k	8k
L_{wA} к входу	дБ(А)	74	61	67	68	67	65	61	56	46
L_{wA} к выходу	дБ(А)	75	57	70	67	69	69	65	56	47
L_{wA} К окружению	дБ(А)	57	40	37	47	51	53	49	38	27
С LDC 355-900										
L_{wA} к входу	дБ(А)	66	61	63	60	51	44	33	37	29
L_{wA} к выходу	дБ(А)	67	57	66	59	53	48	37	37	30

Условия испытаний: q_v = 0,52 м³/с, P_s = 145 Па

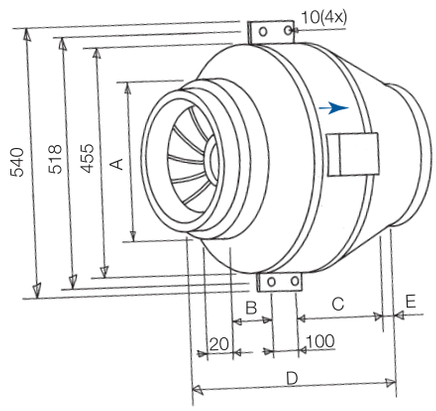

	A	B	C	D	E
KD 315 XL	315	114	168	484	49
KD 355 M	355	78	133	435	35

Электрические принадлежности

VBF
стр. 634

VBC
стр. 634

CWK
стр. 637

Трансформатор
стр. 586-587

Тиристор
стр. 589

Электронный регу-
лятор стр. 592

Термозащита
стр. 599

Изолятор
стр. 598

Гарантийные обязательства действительны только при правильной установке тепловой защиты электродвигателя.

Вентиляторы для круглых каналов

KD 355

Рекомендации по применению: Приточно-вытяжные системы вентиляции, когда необходимо перемещать большие объемы воздуха с относительно высоким статическим давлением и низким уровнем шума. Лучший выбор для воздуховодов диаметром более 315 мм.

Конструкция: Корпус KD компактен, изготовлен из оцинкованной листовой стали и покрашен порошковой краской синего цвета. На корпусе имеются монтажные скобы для облегчения монтажа.

Двигатель: Применяются двигатели с внешним ротором и новым типом диагональных лопастей, что позволяет уменьшить габариты вентиляторов. Для тепловой защиты электродвигатели снабжены встроенными термоконтактами с выводами для подсоединения внешнего устройства защиты.

Регулирование скорости: Скорость вентиляторов можно регулировать с помощью бесступенчатого тиристора или 5-ти ступенчатого трансформатора.

Монтаж: Вентиляторы KD устанавливаются непосредственно в воздуховодах круглого сечения. Монтаж осуществляется под любым углом относительно оси вентилятора, хомуты FK упрощают монтаж и демонтаж, а также предотвращают передачу вибрации на воздуховоды.

Сертификаты: Сертификат соответствия РФ

KD		355 XL1	355 XL3
Напряжение/Частота	В/50 Гц	230	400
Фазность	~	1	3
Потребляемая мощность	Вт	450	474
Ток	А	2	0,91
Макс. расход воздуха	$м^3/с$ ($м^3/час$)	1,13 (4080)	1,21 (4360)
Частота вращения	$мин^{-1}$	1310	1395
Макс. температура перемещаемого воздуха	°C	70	70
Макс. темп. перемещаемого воздуха при регулировании	°C	70	70
Уровень звукового давления на расст. 3 м	дБ(А)	52	54
Вес	кг	21	19
Класс изоляции двигателя		F	F
Класс защиты двигателя		IP 54	IP 54
Емкость конденсатора	мкФ	10	-
Тип термозащиты		S-ET 10	STDT 16
Регулятор скорости, пятиступенчатый	Трансформатор	RTRE 3	RTRD 2
Регулятор 5-ст., высокая/низкая скорость	Трансформатор	REU 3 + S-ET 10	RTRDU 2
Регулятор скорости, бесшаговый	Тиристор	REE 4 + S-ET 10	-
Регулятор скорости	Электронный	RET, REP, REPT 6	CXE/AV + PKDT 5
Схема подключения, стр. 17-19		6	8
Артикул		1294	1296
Цена, €		1086,0	1031,0

Принадлежности

FK стр. 608 | SG стр. 608 | VK стр. 609 | VKK стр. 609 | RSK стр. 608 | LDC стр. 613 | FFR стр. 611 | FGR стр. 610 | CB стр. 631 | CBM стр. 633 | VBF стр. 634

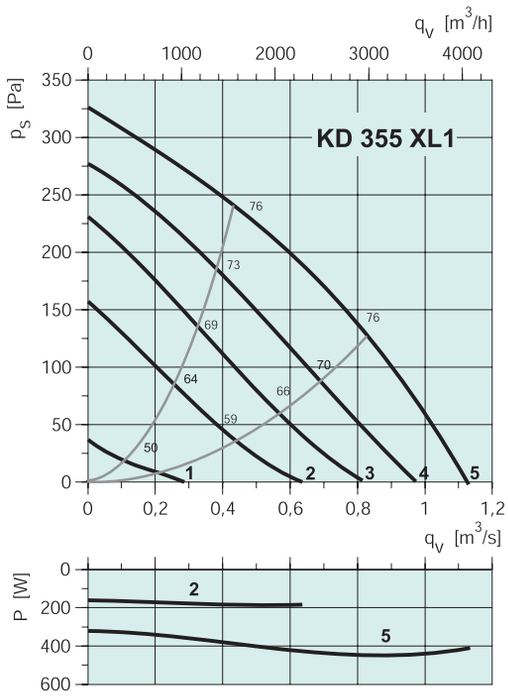

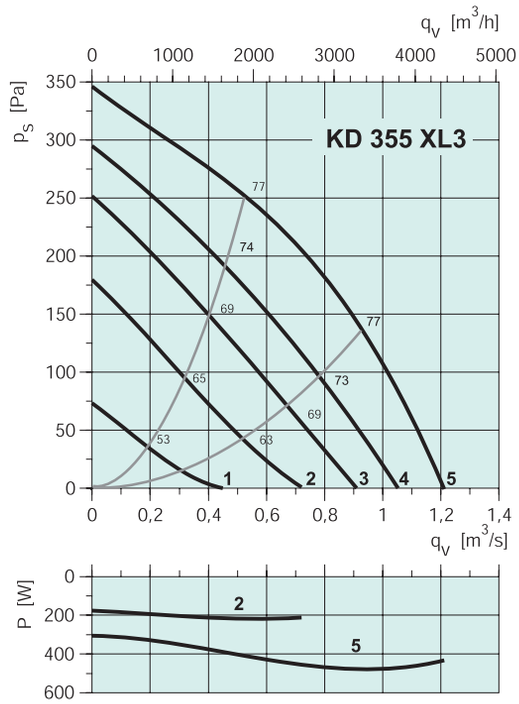

KD 355 XL1

		Октавные полосы частот, Гц								
	Гц	Общ.	63	125	250	500	1k	2k	4k	8k
L_{wA} к входу	дБ(А)	76	63	65	70	72	66	64	58	50
L_{wA} к выходу	дБ(А)	78	58	73	69	72	71	67	60	54
L_{wA} К окружению	дБ(А)	59	40	43	50	55	54	52	44	34
С LDC 355-900										
L_{wA} к входу	дБ(А)	67	63	61	62	56	45	36	39	33
L_{wA} к выходу	дБ(А)	70	58	69	61	56	50	39	41	37

Условия испытаний: q_v = 0,7 м³/с, P_s = 162 Па

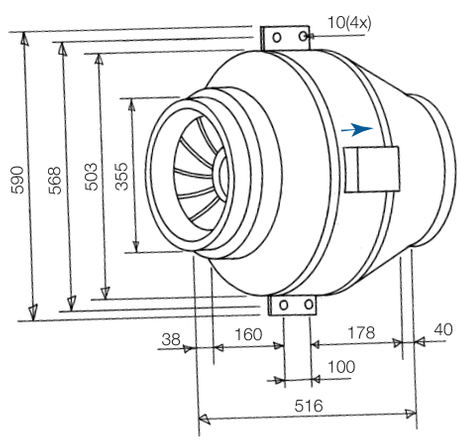

KD 355 XL3

		Октавные полосы частот, Гц								
	Гц	Общ.	63	125	250	500	1k	2k	4k	8k
L_{wA} к входу	дБ(А)	77	65	67	72	73	68	67	60	53
L_{wA} к выходу	дБ(А)	80	60	74	71	75	73	71	62	56
L_{wA} К окружению	дБ(А)	61	32	39	52	56	57	53	47	37
С LDC 355-900										
L_{wA} к входу	дБ(А)	69	65	63	64	57	47	39	41	36
L_{wA} к выходу	дБ(А)	71	60	70	63	59	52	43	43	39

Условия испытаний: q_v = 0,73 м³/с, P_s = 204 Па

Электрические принадлежности

VBC
стр. 634

CWK
стр. 637

Трансформатор
стр. 586-587

Тиристор
стр. 589

Электронный регу-
лятор стр. 592

Термозащита
стр. 599

Изолятор
стр. 598

Гарантийные обязательства действительны только при правильной установке тепловой защиты электродвигателя.

Вентиляторы для круглых каналов

KD 400 M

Рекомендации по применению: Приточно-вытяжные системы вентиляции, когда необходимо перемещать большие объемы воздуха с относительно высоким статическим давлением и низким уровнем шума. Лучший выбор для воздуховодов диаметром более 315 мм.

Конструкция: Корпус KD компактен, изготовлен из оцинкованной листовой стали и покрашен порошковой краской синего цвета. На корпусе имеются монтажные скобы для облегчения монтажа.

Двигатель: Применяются двигатели с внешним ротором и новым типом диагональных лопастей, что позволяет уменьшить габариты вентиляторов. Для тепловой защиты электродвигатели снабжены встроенными термоконтактами с выводами для подсоединения внешнего устройства защиты.

Регулирование скорости: Скорость вентиляторов можно регулировать с помощью бесступенчатого тиристора или 5-ти ступенчатого трансформатора.

Монтаж: Вентиляторы KD устанавливаются непосредственно в воздуховодах круглого сечения. Монтаж осуществляется под любым углом относительно оси вентилятора, хомуты FK упрощают монтаж и демонтаж, а также предотвращают передачу вибрации на воздуховоды.

Сертификаты: Сертификат соответствия РФ

KD		400 M1	400 M3
Напряжение/Частота	В/50 Гц	230	400
Фазность	~	1	3
Потребляемая мощность	Вт	457	475
Ток	А	2,03	0,93
Макс. расход воздуха	$м^3/с$ ($м^3/час$)	1,15 (4160)	1,24 (4470)
Частота вращения	$мин^{-1}$	1310	1390
Макс. температура перемещаемого воздуха	°C	70	70
Макс. темп. перемещаемого воздуха при регулировании	°C	70	70
Уровень звукового давления на расст. 3 м	дБ(А)	53	54
Вес	кг	21	19
Класс изоляции двигателя		F	F
Класс защиты двигателя		IP 54	IP 54
Емкость конденсатора	мкФ	10	-
Тип термозащиты		S-ET 10	STDT 16
Регулятор скорости, пятиступенчатый	Трансформатор	RTRE 3	RTRD 2
Регулятор 5-ст., высокая/низкая скорость	Трансформатор	REU 3 + S-ET 10	RTRDU 2
Регулятор скорости, бесшаговый	Тиристор	REE 4 + S-ET 10	-
Регулятор скорости	Электронный	RET, REP, REPT 6	CXE/AV + PKDT 5
Схема подключения, стр. 17-19		6	8
Артикул		1297	1300
Цена, €		1086,0	1031,0

Принадлежности

FK
стр. 608

SG
стр. 608

VK
стр. 609

VKK
стр. 609

RSK
стр. 608

LDC
стр. 613

FFR
стр. 611

FGR
стр. 610

CB
стр. 631

CBM
стр. 633

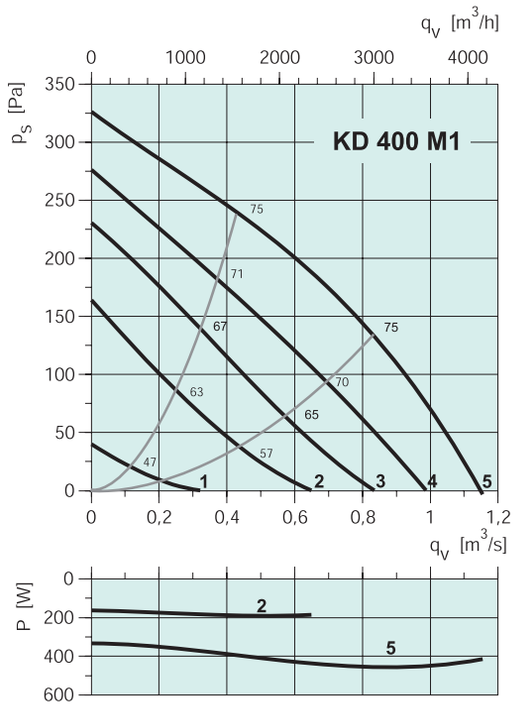

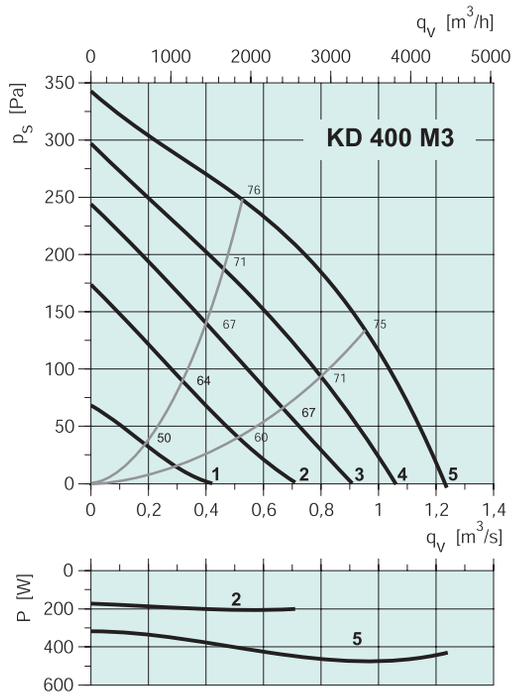

KD 400 M1

		Октавные полосы частот, Гц								
	Гц	Общ.	63	125	250	500	1k	2k	4k	8k
L_{wA} к входу	дБ(А)	75	65	66	68	70	66	65	58	52
L_{wA} к выходу	дБ(А)	79	61	71	69	73	74	70	61	54
L_{wA} К окружению	дБ(А)	60	39	46	49	54	46	52	43	35
С LDC 400-900										
L_{wA} к входу	дБ(А)	68	65	61	60	59	43	46	41	37
L_{wA} к выходу	дБ(А)	69	61	66	61	62	51	51	44	39

Условия испытаний: q_v = 0,67 м³/с, P_s = 186 Па

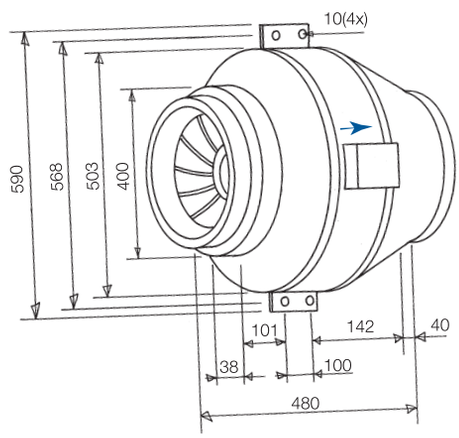

KD 400 M3

		Октавные полосы частот, Гц								
	Гц	Общ.	63	125	250	500	1k	2k	4k	8k
L_{wA} к входу	дБ(А)	76	64	68	70	71	67	66	60	53
L_{wA} к выходу	дБ(А)	80	61	72	71	74	75	71	63	56
L_{wA} К окружению	дБ(А)	61	36	41	52	55	57	54	45	36
С LDC 400-900										
L_{wA} к входу	дБ(А)	69	64	63	62	60	44	47	43	38
L_{wA} к выходу	дБ(А)	70	61	67	63	63	52	52	46	41

Условия испытаний: q_v = 0,77 м³/с, P_s = 197 Па

Электрические принадлежности

VBF
стр. 634

VBC
стр. 634

CWK
стр. 637

Трансформатор
стр. 586-587

Тиристор
стр. 589

Электронный регу-
лятор стр. 592

Термозащита
стр. 599

Изолятор
стр. 598

Гарантийные обязательства действительны только при правильной установке тепловой защиты электродвигателя.

Вентиляторы для круглых каналов

KD 400 XL

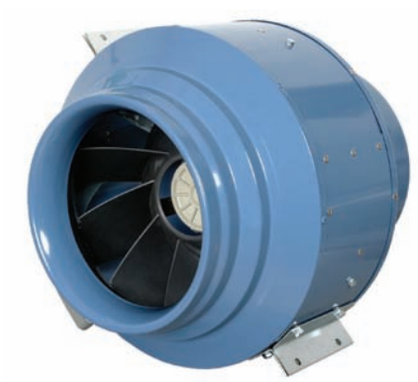

Рекомендации по применению: Приточно-вытяжные системы вентиляции, когда необходимо перемещать большие объемы воздуха с относительно высоким статическим давлением и низким уровнем шума. Лучший выбор для воздуховодов диаметром более 315 мм.

Конструкция: Корпус KD компактен, изготовлен из оцинкованной листовой стали и покрашен порошковой краской синего цвета. На корпусе имеются монтажные скобы для облегчения монтажа.

Двигатель: Применяются двигатели с внешним ротором и новым типом диагональных лопастей, что позволяет уменьшить габариты вентиляторов. Для тепловой защиты электродвигатели снабжены встроенными термоконтактами с выводами для подсоединения внешнего устройства защиты.

Регулирование скорости: Скорость вентиляторов можно регулировать с помощью бесступенчатого тиристора или 5-ти ступенчатого трансформатора.

Монтаж: Вентиляторы KD устанавливаются непосредственно в воздуховодах круглого сечения. Монтаж осуществляется под любым углом относительно оси вентилятора, хомуты FK упрощают монтаж и демонтаж, а также предотвращают передачу вибрации на воздуховоды.

Сертификаты: Сертификат соответствия РФ

KD		400 XL1	400 XL3
Напряжение/Частота	В/50 Гц	230	400
Фазность	~	1	3
Потребляемая мощность	Вт	893	861
Ток	А	4,3	1,6
Макс. расход воздуха	$м^3/с$ ($м^3/час$)	1,71 (6155)	1,78 (6400)
Частота вращения	$мин^{-1}$	1270	1325
Макс. температура перемещаемого воздуха	°C	45	55
Макс. темп. перемещаемого воздуха при регулировании	°C	40	50
Уровень звукового давления на расст. 3 м	дБ(А)	58	57
Вес	кг	32	29
Класс изоляции двигателя		F	F
Класс защиты двигателя		IP 54	IP 54
Емкость конденсатора	мкФ	16	-
Тип термозащиты		S-ET 10	STDT 16
Регулятор скорости, пятиступенчатый	Трансформатор	RTRE 5	RTRD 2
Регулятор 5-ст., высокая/низкая скорость	Трансформатор	REU 5 + S-ET 10	RTRDU 2
Регулятор скорости, бесшаговый	Тиристор	REE 050 TR0	-
Регулятор скорости	Электронный	RET, REP, REPT 6	CXE/AV + PKDT 5
Схема подключения, стр. 17-19		6	8
Артикул		1301	1302
Цена, €		1527,0	1384,0

Принадлежности

FK
стр. 608

SG
стр. 608

VK
стр. 609

VKK
стр. 609

RSK
стр. 608

LDC
стр. 613

FFR
стр. 611

FGR
стр. 610

CB
стр. 631

CBM
стр. 633

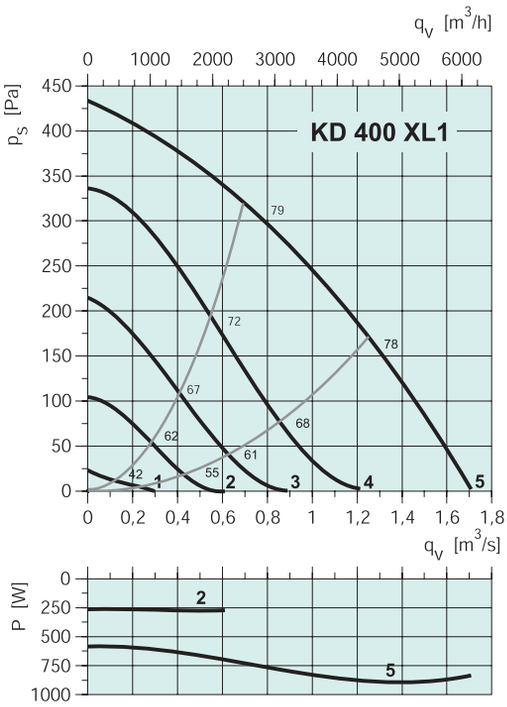

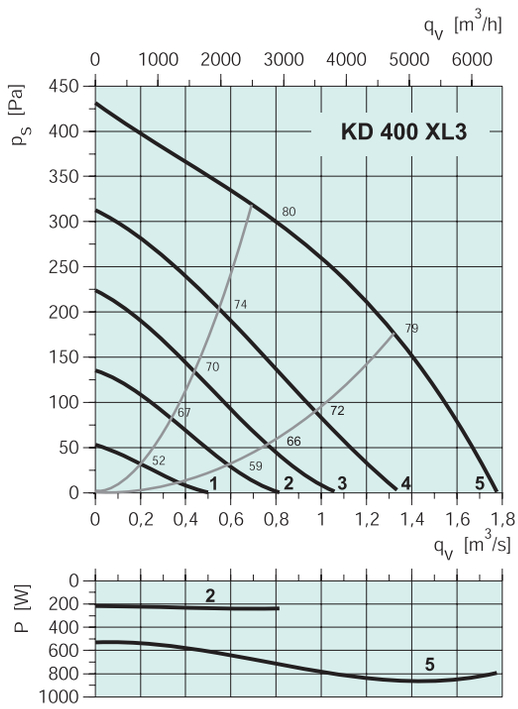

KD 400 XL1

		Октавные полосы частот, Гц								
	Гц	Общ.	63	125	250	500	1k	2k	4k	8k
L_{wA} к входу	дБ(А)	79	69	68	74	73	72	68	61	53
L_{wA} к выходу	дБ(А)	82	68	74	73	75	76	72	63	55
L_{wA} К окружению	дБ(А)	65	45	40	55	59	61	57	50	40
С LDC 400-900										
L_{wA} к входу	дБ(А)	72	69	63	66	62	49	49	44	38
L_{wA} к выходу	дБ(А)	73	68	69	65	64	53	53	46	40

Условия испытаний: q_v = 0,96 м³/с, P_s = 254 Па

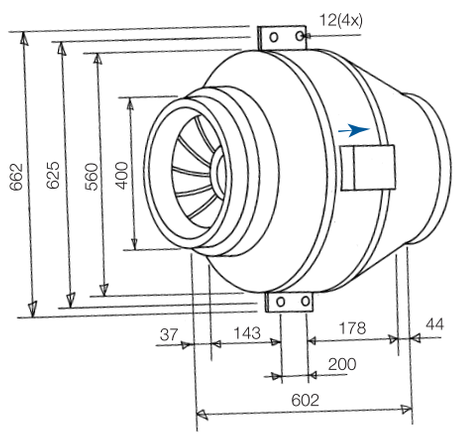

KD 400 XL3

		Октавные полосы частот, Гц								
	Гц	Общ.	63	125	250	500	1k	2k	4k	8k
L_{wA} к входу	дБ(А)	80	67	69	74	74	73	70	63	54
L_{wA} к выходу	дБ(А)	82	66	75	73	75	76	72	64	56
L_{wA} К окружению	дБ(А)	64	37	40	53	57	61	56	46	37
С LDC 400-900										
L_{wA} к входу	дБ(А)	71	67	64	66	63	50	51	46	39
L_{wA} к выходу	дБ(А)	73	66	70	65	64	53	53	47	41

Условия испытаний: q_v = 1,11 м³/с, P_s = 234 Па

Электрические принадлежности

VBF
стр. 634

VBC
стр. 634

CWK
стр. 637

Трансформатор
стр. 586-587

Тиристор
стр. 589

Электронный регу-
лятор стр. 592

Термозащита
стр. 599

Изолятор
стр. 598

Гарантийные обязательства действительны только при правильной установке тепловой защиты электродвигателя.

Вентиляторы для круглых каналов

KD 450 M

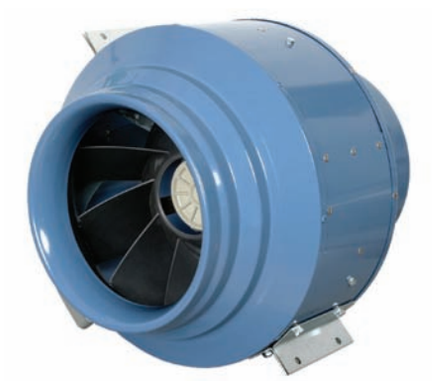

Рекомендации по применению: Приточно-вытяжные системы вентиляции, когда необходимо перемещать большие объемы воздуха с относительно высоким статическим давлением и низким уровнем шума. Лучший выбор для воздуховодов диаметром более 315 мм.

Конструкция: Корпус KD компактен, изготовлен из оцинкованной листовой стали и покрашен порошковой краской синего цвета. На корпусе имеются монтажные скобы для облегчения монтажа.

Двигатель: Применяются двигатели с внешним ротором и новым типом диагональных лопастей, что позволяет уменьшить габариты вентиляторов. Для тепловой защиты электродвигатели снабжены встроенными термоконтактами с выводами для подсоединения внешнего устройства защиты.

Регулирование скорости: Скорость вентиляторов можно регулировать с помощью бесступенчатого тиристора или 5-ти ступенчатого трансформатора.

Монтаж: Вентиляторы KD устанавливаются непосредственно в воздуховодах круглого сечения. Монтаж осуществляется под любым углом относительно оси вентилятора, хомуты FK упрощают монтаж и демонтаж, а также предотвращают передачу вибрации на воздуховоды.

Сертификаты: Сертификат соответствия РФ

KD		450 M1	450 M3
Напряжение/Частота	В/50 Гц	230	400
Фазность	~	1	3
Потребляемая мощность	Вт	922	864
Ток	А	4,67	1,6
Макс. расход воздуха	$м^3/с$ ($м^3/час$)	1,84 (6620)	1,84 (6640)
Частота вращения	$мин^{-1}$	1305	1320
Макс. температура перемещаемого воздуха	°C	45	50
Макс. темп. перемещаемого воздуха при регулировании	°C	40	40
Уровень звукового давления на расст. 3 м	дБ(А)	60	57
Вес	кг	31	29
Класс изоляции двигателя		F	F
Класс защиты двигателя		IP 54	IP 54
Емкость конденсатора	мкФ	16	-
Тип термозащиты		S-ET 10	STDT 16
Регулятор скорости, пятиступенчатый	Трансформатор	RTRE 7	RTRD 2
Регулятор 5-ст., высокая/низкая скорость	Трансформатор	REU 7 + S-ET 10	RTRDU 2
Регулятор скорости, бесшаговый	Тиристор	REE 050 TR0	-
Регулятор скорости	Электронный	RET, REP, REPT 6	CXE/AV + PKDT 5
Схема подключения, стр. 17-19		6	8
Артикул		1303	1304
Цена, €		1533,0	1398,0

Принадлежности

FK
стр. 608

SG
стр. 608

VK
стр. 609

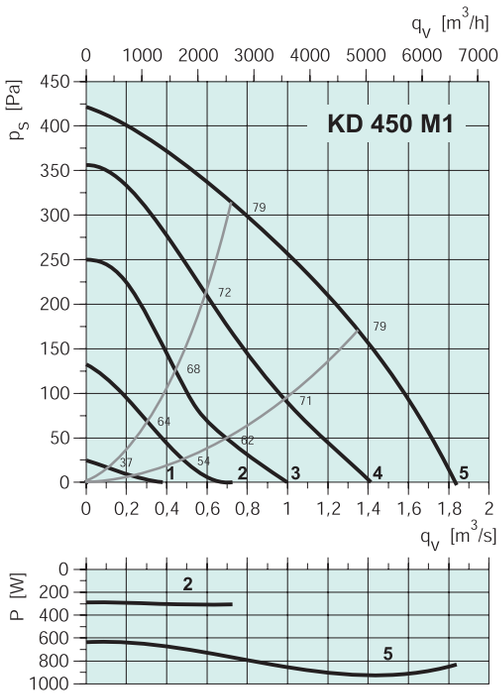

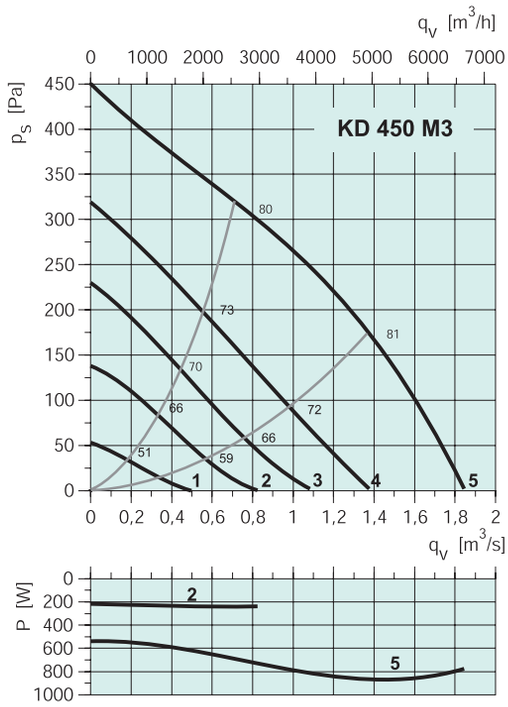

KD 450 M1

		Октавные полосы частот, Гц								
	Гц	Общ.	63	125	250	500	1k	2k	4k	8k
L_{wA} к входу	дБ(А)	79	67	69	74	73	71	68	62	54
L_{wA} к выходу	дБ(А)	83	62	73	77	78	77	72	64	57
L_{wA} К окружению	дБ(А)	67	39	43	63	60	63	58	49	40

Условия испытаний: q_v = 1,12 м³/с, P_s = 234 Па

KD 450 M3

		Октавные полосы частот, Гц								
	Гц	Общ.	63	125	250	500	1k	2k	4k	8k
L_{wA} к входу	дБ(А)	80	67	68	75	74	71	69	64	54
L_{wA} к выходу	дБ(А)	82	64	72	72	78	77	72	64	57
L_{wA} К окружению	дБ(А)	64	40	36	54	58	61	55	47	38

Условия испытаний: q_v = 1,15 м³/с, P_s = 233 Па

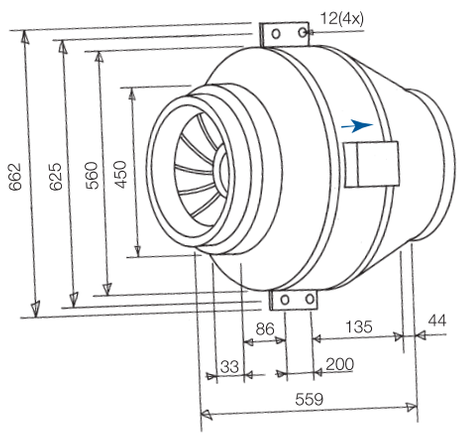

Электрические принадлежности

Трансформатор
стр. 586-587

Тиристор
стр. 589

Электронный регу-лятор стр. 592

Термозащита
стр. 599

Изолятор
стр. 598

Гарантийные обязательства действительны только при правильной установке тепловой защиты электродвигателя.

KD 450 XL

Рекомендации по применению: Приточно-вытяжные системы вентиляции, когда необходимо перемещать большие объемы воздуха с относительно высоким статическим давлением и низким уровнем шума. Лучший выбор для воздуховодов диаметром более 315 мм.

Конструкция: Корпус KD компактен, изготовлен из оцинкованной листовой стали и покрашен порошковой краской синего цвета. На корпусе имеются монтажные скобы для облегчения монтажа

Двигатель: Применяются двигатели с внешним ротором и новым типом диагональных лопастей, что позволяет уменьшить габариты вентиляторов. Для тепловой защиты электродвигатели снабжены встроенными термоконтактами с выводами для подсоединения внешнего устройства защиты.

Регулирование скорости: Скорость вентиляторов можно регулировать с помощью бесступенчатого тиристора или 5-ти ступенчатого трансформатора.

Монтаж: Вентиляторы KD устанавливаются непосредственно в воздуховодах круглого сечения. Монтаж осуществляется под любым углом относительно оси вентилятора, хомуты FK упрощают монтаж и демонтаж, а также предотвращают передачу вибрации на воздуховоды.

Сертификаты: Сертификат соответствия РФ

KD		450 XL1	450 XL3
Напряжение/Частота	В/50 Гц	230	400
Фазность	~	1	3
Потребляемая мощность	Вт	1398	1263
Ток	А	6,16	2,21
Макс. расход воздуха	$м^3/с$ ($м^3/час$)	2,35 (8460)	2,26 (8130)
Частота вращения	$мин^{-1}$	1290	1325
Макс. температура перемещаемого воздуха	°C	40	60
Макс. темп. перемещаемого воздуха при регулировании	°C	40	35
Уровень звукового давления на расст. 3 м	дБ(А)	61	60
Вес	кг	42	38
Класс изоляции двигателя		F	F
Класс защиты двигателя		IP 54	IP 54
Емкость конденсатора	мкФ	30	-
Тип термозащиты		S-ET 10	STDT 16
Регулятор скорости, пятиступенчатый	Трансформатор	RTRE 7	RTRD 4
Регулятор 5-ст., высокая/низкая скорость	Трансформатор	REU 7 + S-ET 10	RTRDU 4
Регулятор скорости, бесшаговый	Тиристор	REE 100 TR0	-
Регулятор скорости	Электронный	RET, REP, REPT 10	CXE/AV + PKDT 5
Схема подключения, стр. 17-19		6	8
Артикул		1305	1307
Цена, €		1832,0	1751,0

Принадлежности

FK
стр. 608

SG
стр. 608

VK
стр. 609

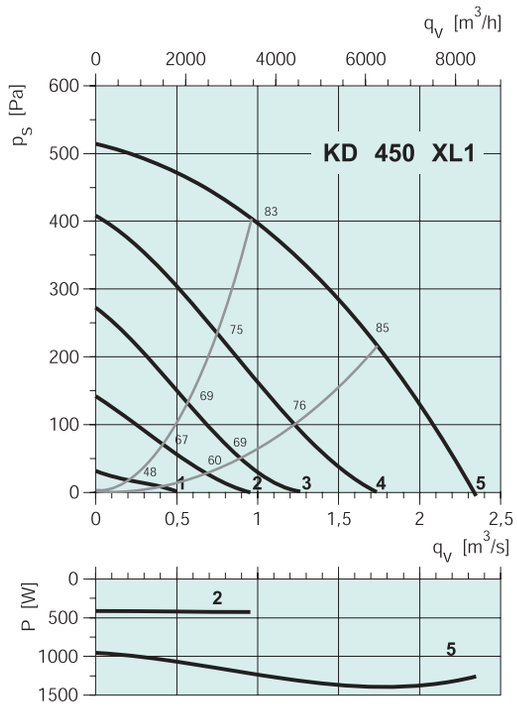

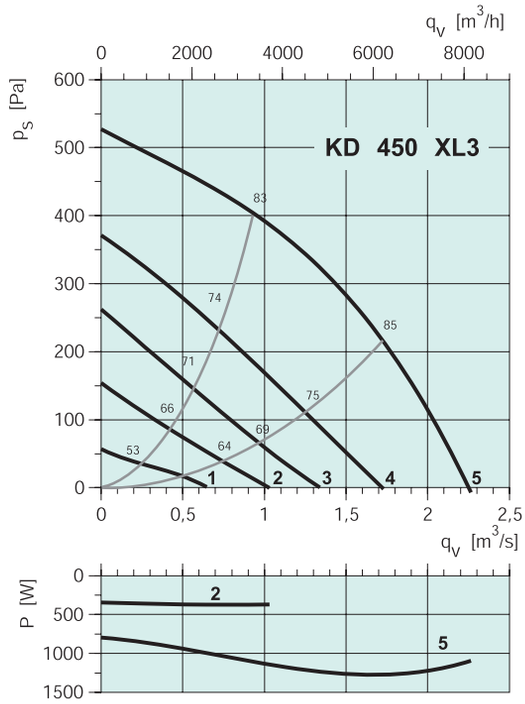

KD 450 XL1

		Октавные полосы частот, Гц								
	Гц	Общ.	63	125	250	500	1k	2k	4k	8k
L_{wA} к входу	дБ(А)	83	70	77	76	75	73	73	66	59
L_{wA} к выходу	дБ(А)	83	71	76	73	76	76	72	66	60
L_{wA} К окружению	дБ(А)	68	36	55	60	65	61	59	46	40

Условия испытаний: q_v = 1,3 м³/с, P_s = 343 Па

KD 450 XL3

		Октавные полосы частот, Гц								
	Гц	Общ.	63	125	250	500	1k	2k	4k	8k
L_{wA} к входу	дБ(А)	83	71	77	77	75	74	73	66	59
L_{wA} к выходу	дБ(А)	73	74	76	72	76	76	72	66	60
L_{wA} К окружению	дБ(А)	67	34	49	59	64	62	58	43	36

Условия испытаний: q_v = 1,4 м³/с, P_s = 317 Па

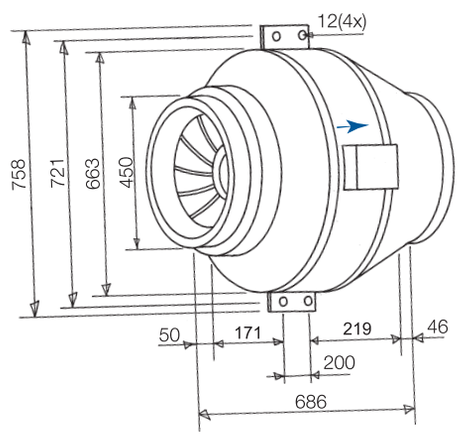

Электрические принадлежности

Трансформатор
стр. 586-587

Тиристор
стр. 589

Электронный регу-лятор стр. 592

Термозащита
стр. 599

Изолятор
стр. 598

Гарантийные обязательства действительны только при правильной установке тепловой защиты электродвигателя.

KD 500 M

Рекомендации по применению: Приточно-вытяжные системы вентиляции, когда необходимо перемещать большие объемы воздуха с относительно высоким статическим давлением и низким уровнем шума. Лучший выбор для воздуховодов диаметром более 315 мм.

Конструкция: Корпус KD компактен, изготовлен из оцинкованной листовой стали и покрашен порошковой краской синего цвета. На корпусе имеются монтажные скобы для облегчения монтажа.

Двигатель: Применяются двигатели с внешним ротором и новым типом диагональных лопастей, что позволяет уменьшить габариты вентиляторов. Для тепловой защиты электродвигатели снабжены встроенными термоконтактами с выводами для подсоединения внешнего устройства защиты.

Регулирование скорости: Скорость вентиляторов можно регулировать с помощью бесступенчатого тиристора или 5-ти ступенчатого трансформатора.

Монтаж: Вентиляторы KD устанавливаются непосредственно в воздуховодах круглого сечения. Монтаж осуществляется под любым углом относительно оси вентилятора, хомуты FK упрощают монтаж и демонтаж, а также предотвращают передачу вибрации на воздуховоды.

Сертификаты: Сертификат соответствия РФ

KD		500 M1	500 M3
Напряжение/Частота	В/50 Гц	230	400
Фазность	~	1	3
Потребляемая мощность	Вт	1385	1267
Ток	А	6,10	2,23
Макс. расход воздуха	$м^3/с$ ($м^3/час$)	2,37 (8530)	2,34 (8440)
Частота вращения	$мин^{-1}$	1290	1330
Макс. температура перемещаемого воздуха	°C	40	60
Макс. темп. перемещаемого воздуха при регулировании	°C	40	35
Уровень звукового давления на расст. 3 м	дБ(А)	64	60
Вес	кг	42	39
Класс изоляции двигателя		F	F
Класс защиты двигателя		IP 54	IP 54
Емкость конденсатора	мкФ	30	-
Тип термозащиты		S-ET 10	STDT 16
Регулятор скорости, пятиступенчатый	Трансформатор	RTRE 7	RTRD 4
Регулятор 5-ст., высокая/низкая скорость	Трансформатор	REU 7 + S-ET 10	RTRDU 4
Регулятор скорости, бесшаговый	Тиристор	REE 100 TR0	-
Регулятор скорости	Электронный	RET, REP, REPT 10	CXE/AV + PKDT 5
Схема подключения, стр. 17-19		6	8
Артикул		1309	1310
Цена, €		1846,0	1791,0

Принадлежности

FK
стр. 608

SG
стр. 608

VK
стр. 609

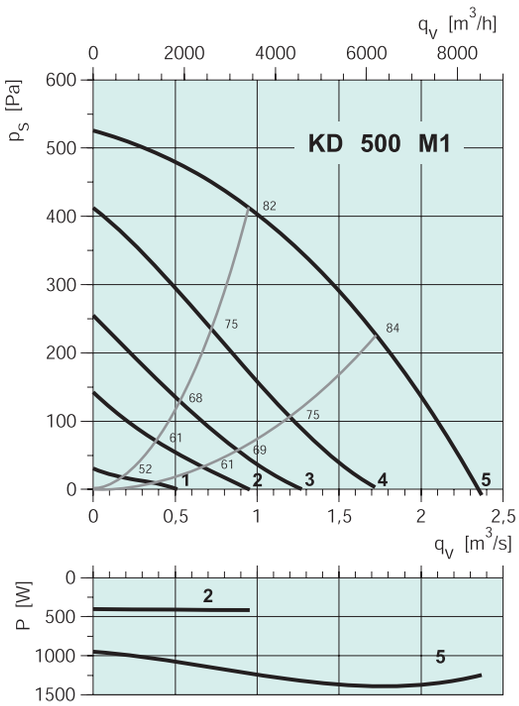

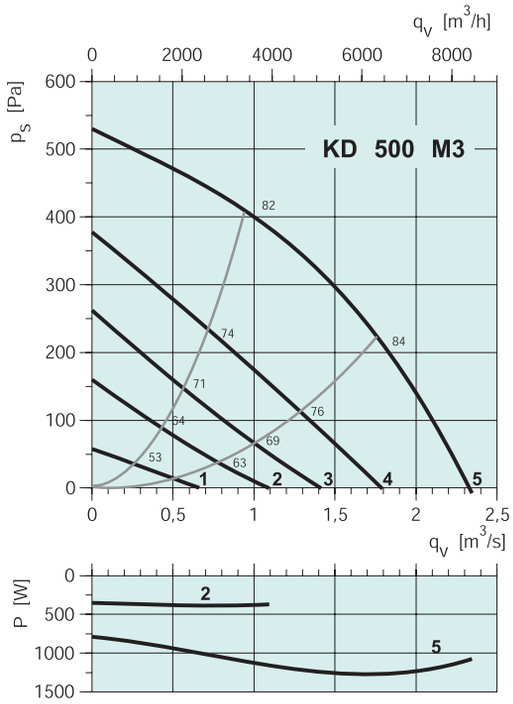

KD 500 M1

		Октавные полосы частот, Гц								
	Гц	Общ.	63	125	250	500	1k	2k	4k	8k
L_{wA} к входу	дБ(А)	82	71	77	77	75	73	72	65	59
L_{wA} к выходу	дБ(А)	83	73	76	73	77	78	73	67	60
L_{wA} К окружению	дБ(А)	71	40	59	63	68	64	60	48	48

Условия испытаний: q_v = 1,28 м³/с, P_s = 358 Па

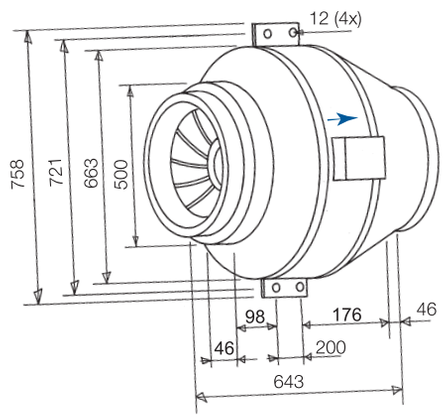

KD 500 M3

		Октавные полосы частот, Гц								
	Гц	Общ.	63	125	250	500	1k	2k	4k	8k
L_{wA} к входу	дБ(А)	82	71	76	75	75	73	73	65	59
L_{wA} к выходу	дБ(А)	83	74	75	72	77	78	74	67	62
L_{wA} К окружению	дБ(А)	67	36	49	57	65	61	57	43	37

Условия испытаний: q_v = 1,28 м³/с, P_s = 356 Па

Электрические принадлежности

Трансформатор
стр. 586-587

Тиристор
стр. 589

Электронный регу-лятор стр. 592

Термозащита
стр. 599

Изолятор
стр. 598

Гарантийные обязательства действительны только при правильной установке тепловой защиты электродвигателя.