NECCLIMA by HIdROS

SBA

Swimming pool dehumidifiers

ОСУШИТЕЛИ ВОЗДУХА ДЛЯ БАССЕЙНОВ

Серия осушителей SBA специально разработана для применения в бассейнах, точного контроля влажности с целью обеспечения оптимального комфорта. Эта серия включает пять моделей, которые охватывают диапазон производительности от 50 до 200 литров в сутки.

Осушители серии SBA эргономически адаптированы для простого обслуживания, каждая часть доступна и, при необходимости, легко заменяется, тем самым уменьшая затраты на сервисное и техническое обслуживание.

МОДИФИКАЦИИ

- С корпусом (A)
- Безкорпусной (скрытого монтажа) (P)

АКСЕССУАРЫ

- HOEL: Электрический нагреватель
- HOWA: Улучшенный теплообменник с большим КПД
- HYGR: Встроенный термостат и гидростат с дисплеем
- HYGR: Механический гидростат
- HYGR: Механический гидростат + термостат
- KGBH: Решетки и рама для канальной версии
- KIVA: Установленный On/Off 3—х ходовой клапан
- PMBH: Приточный и вытяжной отводы 90° (2 штуки)
- ZOCC: Подставка

SBA

МОДИФИКАЦИЯ A - P		SBA50	SBA75	SBA100	SBA150	SBA200
Осушение при 30°C - 80%	литров/сутки	49	73	95	155	190
Осушение при 30°C - 60%	литров/сутки	40,1	56,6	77,3	113,1	143,5
Осушение при 27°C - 60%	литров/сутки	35,6	50,7	68,9	96,6	131,7
Осушение при 20°C - 60%	литров/сутки	25,8	35,6	51,3	71,5	96,6
Номинальная потребляемая мощность (1)	kW	0,9	1,2	1,6	1,9	2,5
Максимальная потребляемая мощность (1)	kW	1,2	1,5	2	2,3	3,1
Дополнительный электронагреватель	kW	3	3	3	6	6
Максимальный ток (1)	A	3,9	5,6	8,4	10,5	13,2
Пиковый ток	A	19,1	20,1	38,4	44,7	63,7
Дополнительный теплообменник (2)	kW	3,5	7	7	11,5	11,8
Расход воздуха	m3/ч	450	700	700	1200	1200
Внешний статический напор	Па	40	40	40	40	40
Хладагент		R410A	R410A	R410A	R410A	R410A
Звуковое давление (3)	dB(A)	47	50	50	52	54
Рабочие температуры	°C	15-36	15-36	15-36	15-36	15-36
Диапазон влажности, рабочий	%	50-99	50-99	50-99	50-99	50-99
Вес	Кг	41	49	55	72	78
Напряжение питания	V/Ph/Hz			230/1~/50		

1) без использования электрического нагревателя
2) исполнения относятся к следующим условиям: температура в помещении 32 ° C, температура воды 80/70 ° C, на компрессоре OFF
3) Уровень звукового давления измерен на расстоянии 1 м от агрегата в соответствии с ISO 9614.

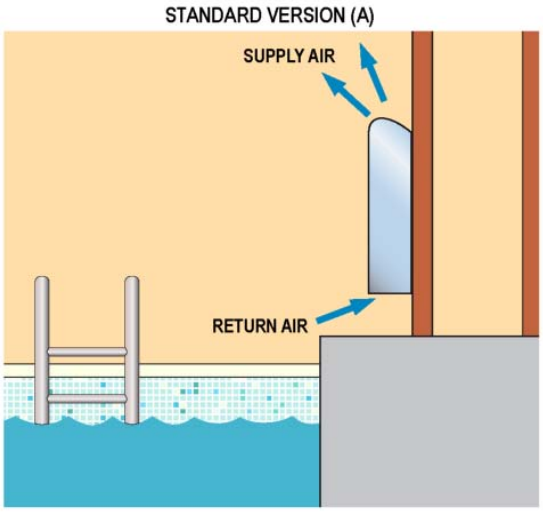

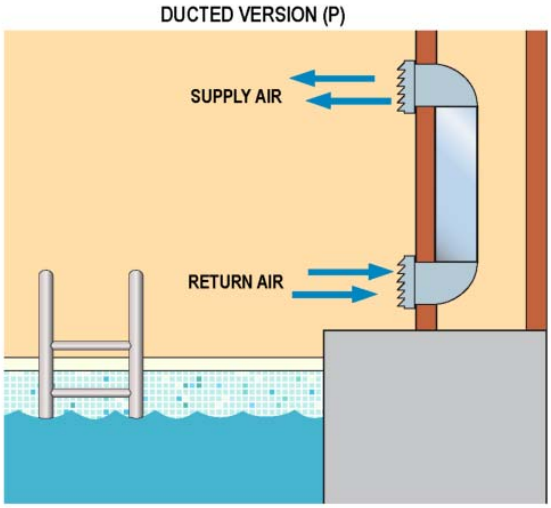

SBA

КОРПУС
Все модели SBA изготавливаются из оцинкованного металлического листа, окрашены порошковой полиуретановой эмалью при 180 ° C для обеспечения лучшей устойчивости к атмосферным воздействиям и для работы в агрессивных средах. КОРПУС самонесущий со съемными панелями. Поддон для сбора конденсата установлен на всех устройствах. Цвет устройств RAL 9010, как для основания и для фронтальной панели.

ХОЛОДИЛЬНЫЙ КОНТУР
Холодильный контур собран с применением компонентов ведущих производителей и в соответствии с ISO 97/23 в отношении процедур пайки. Хладагент R410A. Холодильный контур включает в себя: капиллярные трубки, клапаны Schrader для обслуживания и контроля, датчики давления (в соответствии с PED).

КОМПРЕССОР
Компрессоры ротационного типа с тепловой защитой от перегрузки встроенной в обмотки двигателя. Компрессор установлен на резиновых амортизаторах и поставляется, стандартно, в звукоизоляционным кожухе. Осмотр можно проводить через фронтальную панель осушителя, что облегчает доступ к компрессору.

КОНДЕНСАТОР И ИСПАРИТЕЛЬ
Конденсаторы и испарители изготовлены из медных труб с алюминиевым оребрением. Все испарители окрашены эпоксидными порошками для предотвращения коррозии в связи с их использованием в агрессивных условиях. Диаметр медных труб составляет 3/8 ", толщина алюминиевых пластин составляет 0,15 мм. Трубки механически расширены в алюминиевые пластины для улучшения теплообмена. Конструкция теплообменников гарантирует малое сопротивление и низкий уровень шума вентиляторов. Все осушители стандартно поставляются с ПВХ поддоном для сбора конденсата, все испарители поставляются с датчиком температуры.

ВЕНТИЛЯТОР
Вентиляторы с прямым приводом. Рабочие колёса изготавливаются из оцинкованной стали, центробежного типа. Они статически и динамически сбалансированы. Электродвигатели имеют 3 скорости, с интегрированной тепловой защитой. Класс защиты двигателя IP 54.

ВОЗДУШНЫЙ ФИЛЬТР
Он изготовлен из синтетических фильтрующих материалов, не накапливает электро-статический заряд, Фильтры легко снимаются и могут буть установлены в другом месте (серия SBA*P). Эффективность класса G2, согласно EN 779:2002.

МИКРОПРОЦЕССОР
Все осушители SBA поставляются с микропроцессорным управлением. Микропроцессор управляет следующими функциями: регулировка температуры воды, защита от обмерзания, защита компрессора от короткого цикла, автоматический рестарт компрессора, сброс аварии, сухой контакт для вывода сигнала общей тревоги, индикация работы и аварии.

ЭЛЕКТРИЧЕСКИЙ ЩИТ
Щит электрических подключений выполнен в соответствии нормам электромагнитной совместимости CEE 73/23 и 89/336. Доступ к щиту возможен после снятия передней панели устройства и переключения главного выключателя в положение OFF.

УПРАВЛЕНИЕ И УСТРОЙСТВА ЗАЩИТЫ
Все осушители поставляются со следующими системами управления и защиты: термостат оттайки, датчик высокого давления с автоматическим сбросом, тепловая защита двигателя компрессора, тепловая защита двигателя вентилятора .

КОНТРОЛЬ КАЧЕСТВА
Все осушители собираемые на заводе, тщательно вакуумируются, после испытания на герметичность под давлением, а затем заправляются хладагентом R410A. Все осушители испытываются перед отгрузкой. Все они соответствуют европейским директивам и индивидуально помечены меткой CE.

МОДИФИКАЦИЯ	SBA50A	SBA75A	SBA100A	SBA150A	SBA200A
HOWA	o	o	o	o	o
HOEL	o	o	o	o	o
HYGR	o	o	o	o	o
HYGR	o	o	o	o	o
HYGR	o	o	o	o	o
KIVA	o	o	o	o	o
PMBH	-	-	-	o	-
KGBH	-	-	-	o	-
ZOCC	o	o	o	-	o

МОДИФИКАЦИЯ	SBA50P	SBA75P	SBA100P	SBA150P	SBA200P
HOWA	o	o	o	o	o
HOEL	o	o	o	o	o
HYGR	o	o	o	o	o
HYGR	o	o	o	o	o
HYGR	o	o	o	o	o
KIVA	o	o	o	o	o
PMBH	o	o	o	o	o
KGBH	o	o	o	o	o
ZOCC	-	-	-	-	-

O - Optional, **-** Not available

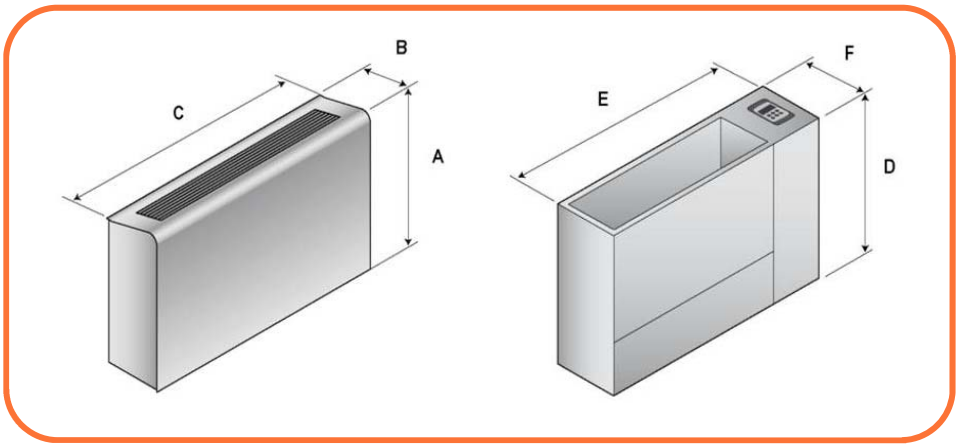

МОД.	A (mm)	B (mm)	C (mm)
50	750	260	760
75	750	260	1060
100	750	260	1060
150	750	310	1310
200	750	310	1310

МОД.	D (mm)	E (mm)	F (mm)
50	680	706	250
75	680	1006	250
100	680	1006	250
150	770	1255	300
200	770	1255	300