Dantherm®
Air Handling

Focus. Trust. Initiative.

Презентация приточно-вытяжных установок DanX 2
для вентиляции и осушения бассейнов

Dantherm®
Air Handling

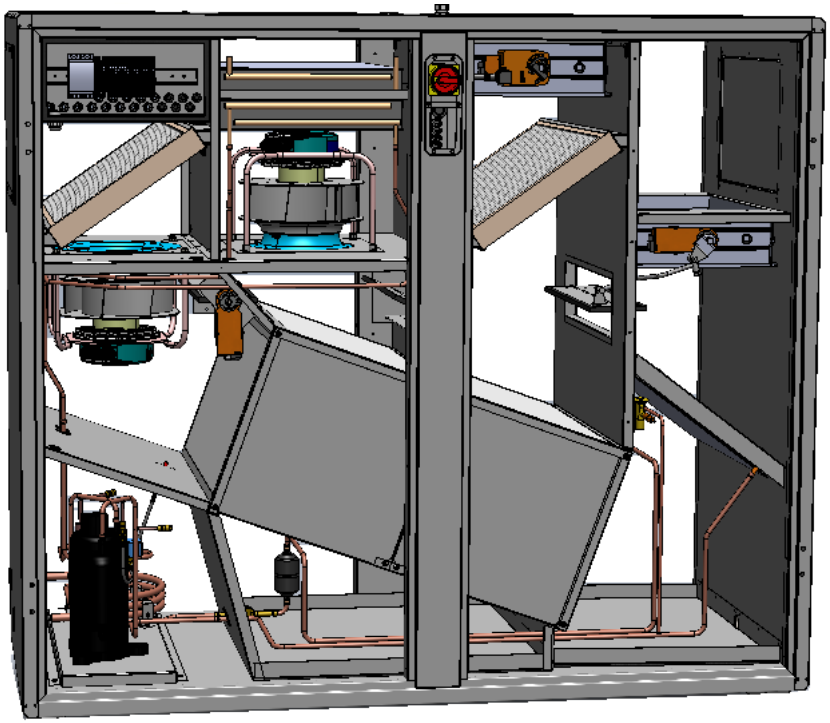

DanX 2 HP и DanX 2 XD

Режимы работы DanX 2 XD

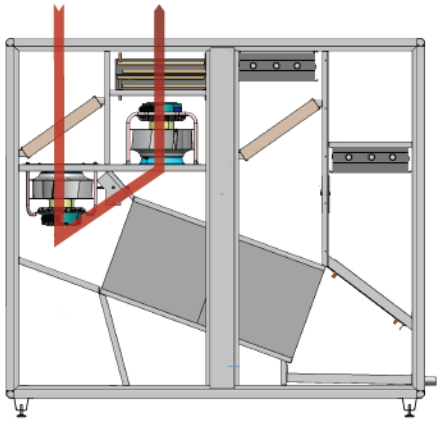

Рециркуляция в
Ночном режиме

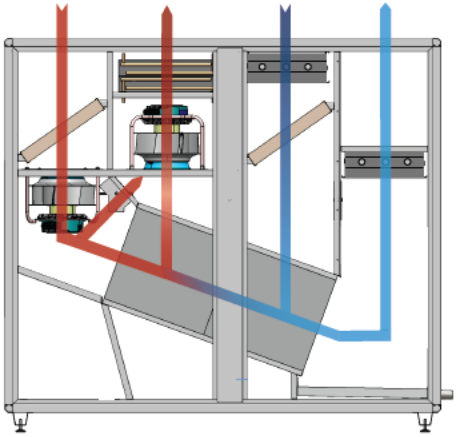

Подмес свежего воздуха
в Дневном режиме

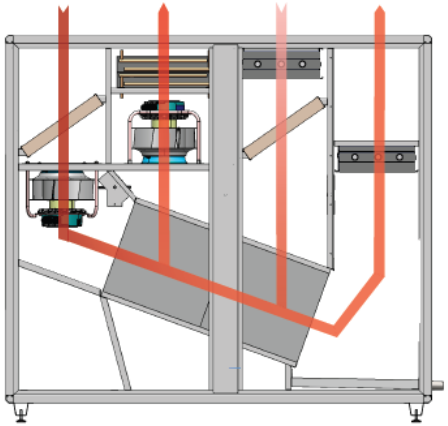

100% подача
свежего воздуха
в Дневном режиме

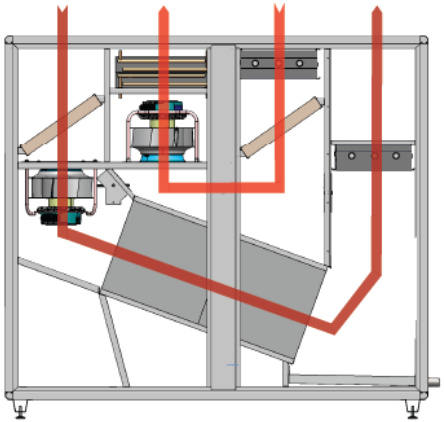

Режим фрикулинга
в летнее время

Режимы работы DanX 2 HP

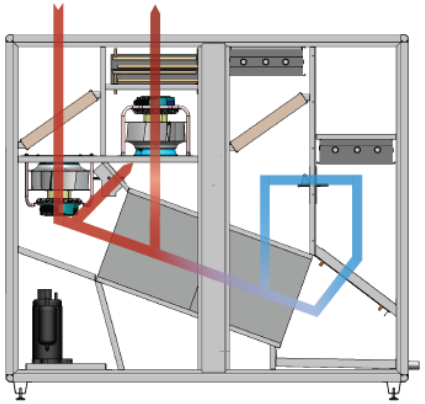

Рециркуляция в
Ночном режиме

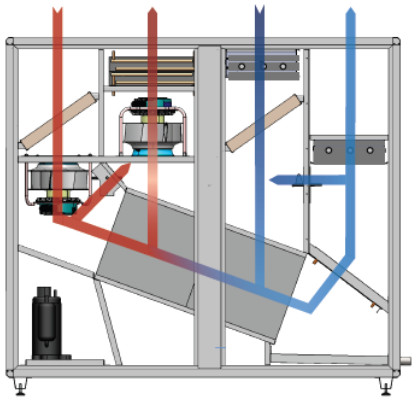

Подмес свежего воздуха
в Дневном режиме

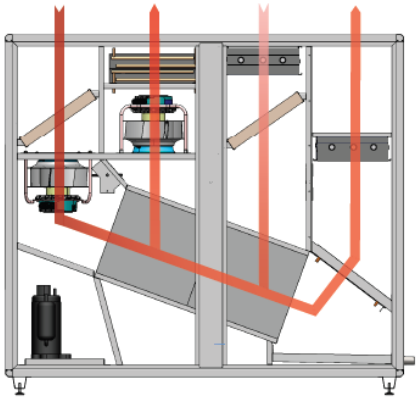

100% подача
свежего воздуха
в Дневном режиме

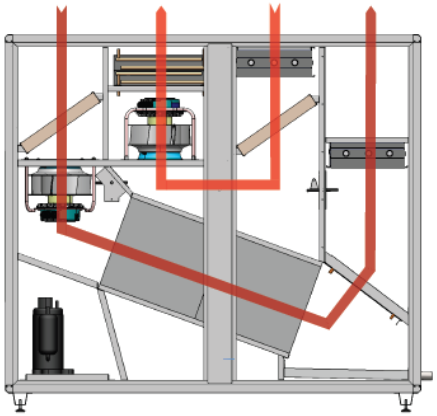

Режим фрикулинга
в летнее время

Корпус агрегата

- Несущий корпус с 50мм с сендвич-панелями
- Сендвич-панели изготовлены из горячекатанных гальванизированных стальных листов, покрашенных порошковой краской внутри и снаружи
- Сендвич-панель 30 мм внутри корпуса между холодной и теплой зонами
- Большие навесные двери, облегчающие обслуживание установки

  - Класс теплопроводности T3.
  - Класс температурных мостиков TB3.
  - Класс устойчивости корпуса D2.
  - Класс утечки L3.

Рекуператор

Dantherm® Air Handling

HEATEX

- Двойной рекуператор воздуха
- Высокая эффективность
- Эпоксидное покрытие
- Малая потеря статического напора (200Па при номинальной производительности)
- Сертификация Eurovent

EUROVENT CERTIFICATION COMPANY SCRL

Certification Diploma N° :
03.01.241

EUROVENT Certification Company certifies that
Air to Air Plate and Tube Heat Exchangers
from
HEATEX AB
Located at
Tommarpsvagen 48 , SE-231 65 Trelleborg Sweden
Trade name
HEATEX AB

Software for calculation of performances
Heatex Select version.4.9.1

have been assessed according the requirements of following standard
OM-8-2009

The list of certified products is displayed at :
http://www.eurovent-certification.com

HEATEX AB
is authorised to use the EUROVENT Certification mark in accordance with the rules specified in the Operational Manual
OM-8-2009

Erick MELQUIOND
Managing Director

Approval date : 01/01/03
Re-checked on : 25/03/11
Valid until : 30/09/11

Рекуператор

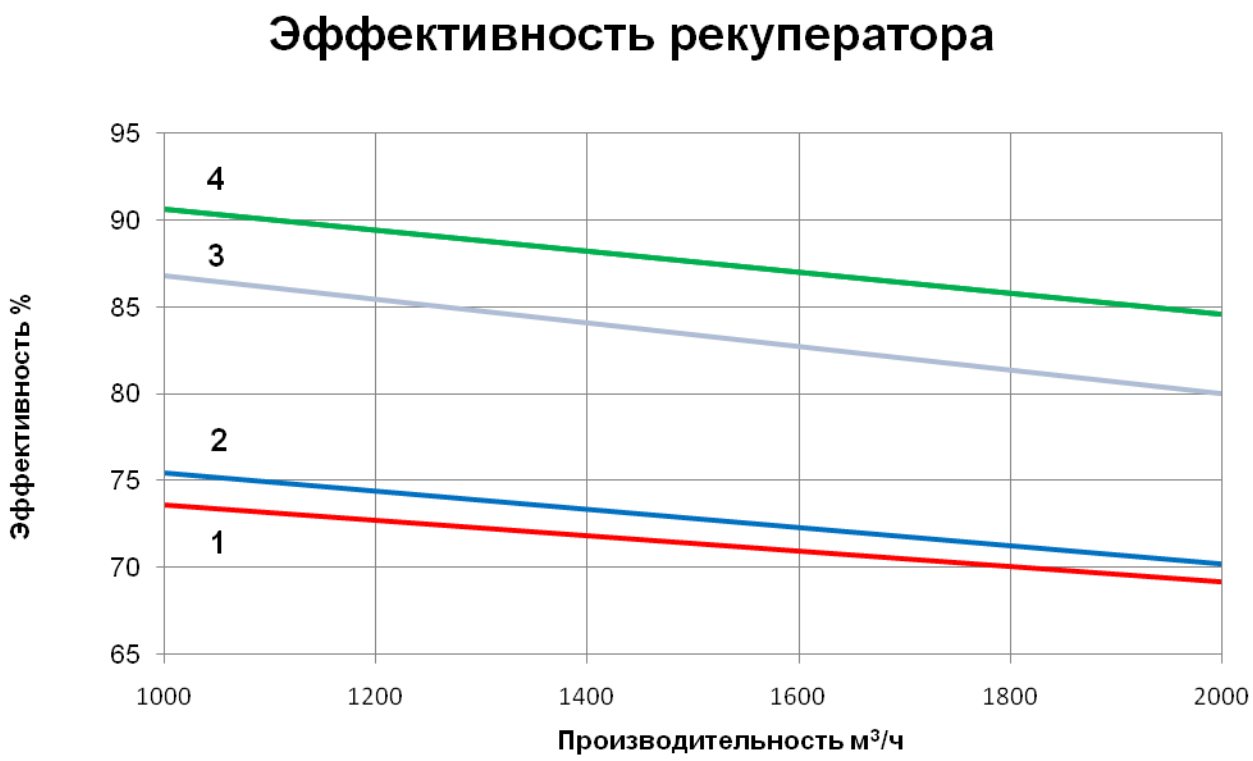

1) Сухая эффективность (EN308)
2) Сухая эффективность (EN308) с подпором в помещении бассейна (1/0.95)
3) Реальная эффективность DanX 2HP при 6 °C с подпором в помещении бассейна (1/0.95)
4) Реальная эффективность DanX 2 XD at 6 °C с подпором в помещении бассейна (1/0.95)

Вентиляторы

ebmpapst

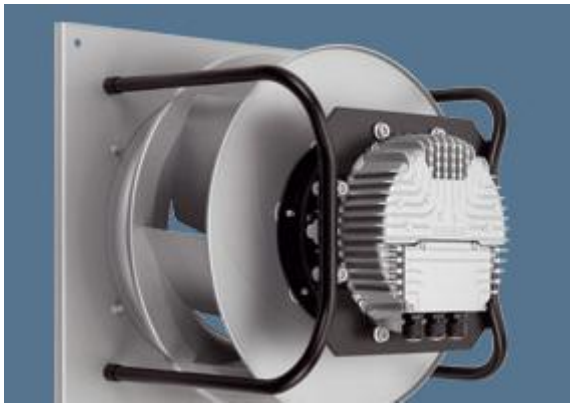

- Электронно-коммутируемый двигатель
- Типоразмер двигателя 700 Вт
- Высокая эффективность - 62% при номинальной производительности
- Специальная конструкция вентилятора позволяет его использование в агрессивной среде

Вентиляторы

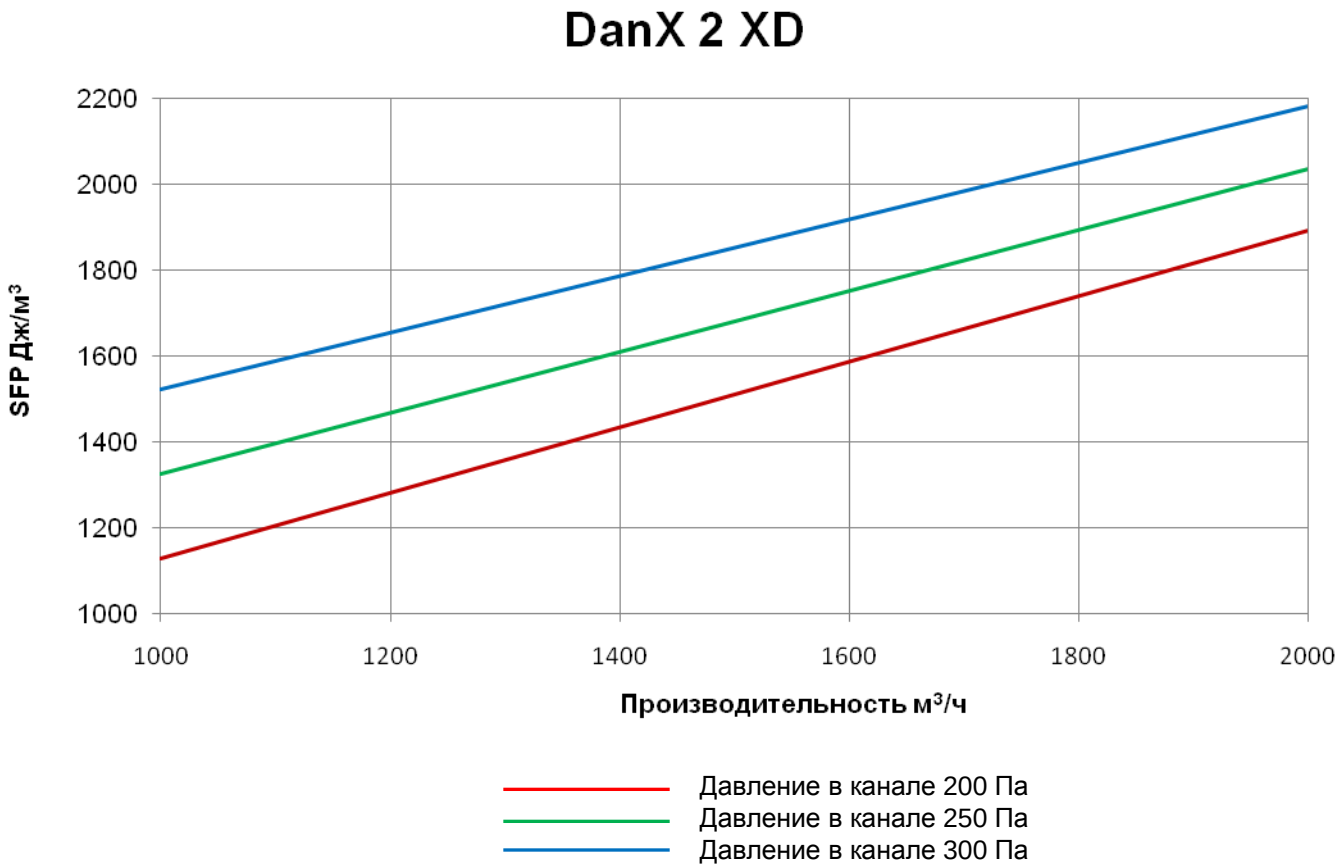

Вентиляторы

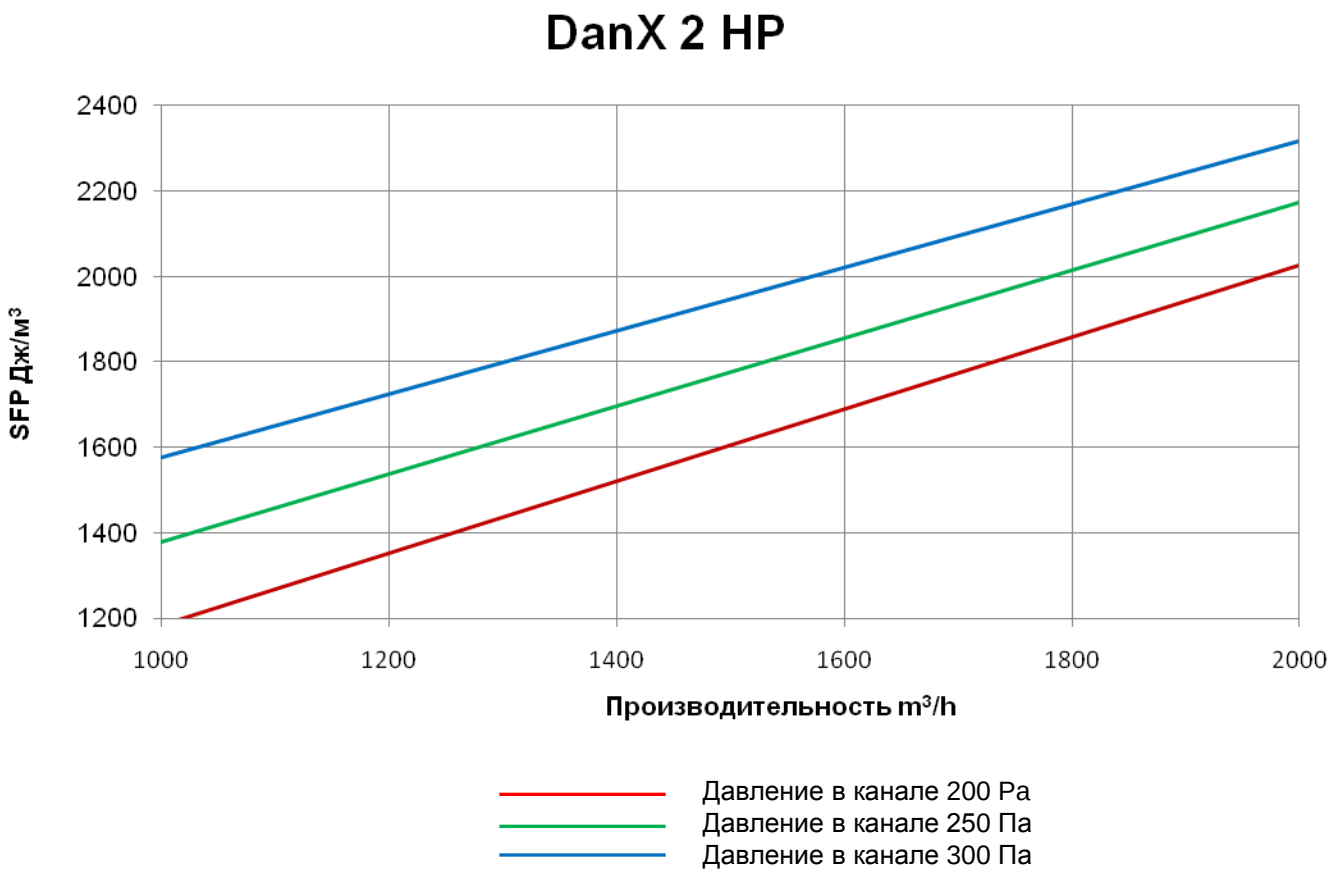

Тепловой насос

- Mitsubishi Роторный компрессор с высоким COP
- Конденсатор / испаритель / калорифер на алюминиевой раме и эпоксидным покрытием
- Высокая осушающая производительность
- Компоненты контура от Honeywell и Danfoss

Тепловой насос

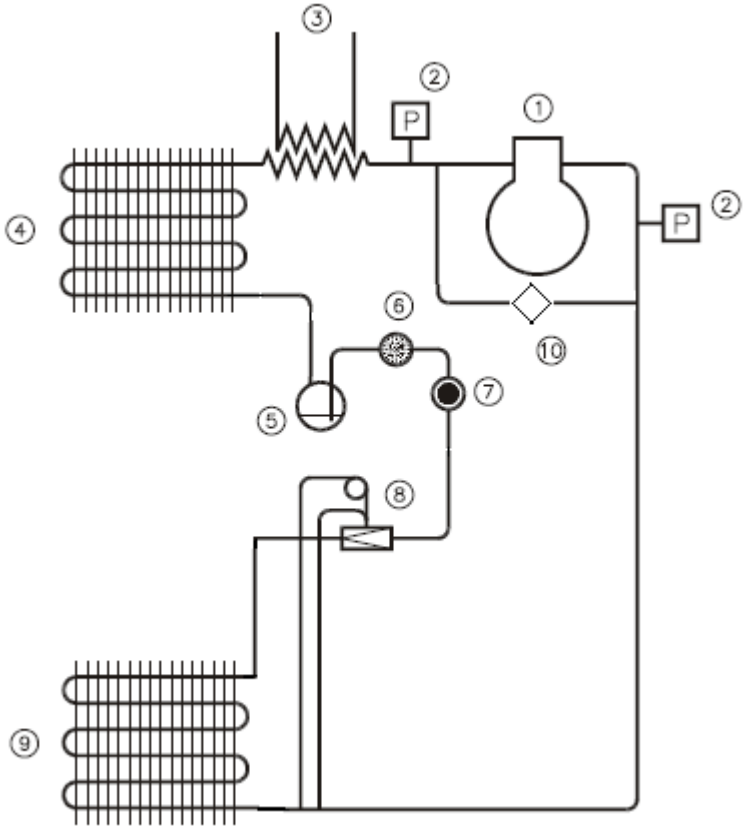

- Энергопотребление компрессора 1200 Вт*
- Производительность по охлаждению 4800 Вт*
- COP 5.0*

*@ 30° C / 60% рециркуляция 1750 м3/ч

Компоненты системы

- **Компактные фильтры** F7 (наружный воздух), F5 (вытяжной воздух).
- **2 и 3 рядные водяные калориферы** с эпоксидным покрытием, установленные внутри установки, или бесступенчатые электрические калориферы для канального монтажа.
- **Привода заслонок** Belimo
- **Заслонки наружного / отработанного воздуха** в стандартной комплектации DanX